Российская Федерация
Тюменская область
Общество с ограниченной ответственностью
«ПРОЕКТСТРОЙСЕРВИС»
Свидетельство №2202

Проект организации работ по сносу аварийных жилых домов и нежилых зданий в городе Югорске

ПРОЕКТНАЯ ДОКУМЕНТАЦИЯ

Раздел 7. Проект организации работ по сносу или демонтажу объектов капитального строительства

Часть 7. Снос объекта капитального строительства, расположенного по адресу: ХМАО-Югра, г. Югорск, ул. Монтажников, д.3А

ПСС-20-23-ПОД-7

2023 г.

Российская Федерация
Тюменская область
Общество с ограниченной ответственностью
«ПРОЕКТСТРОЙСЕРВИС»
Свидетельство №2202

Проект организации работ по сносу аварийных жилых домов и нежилых зданий в городе Югорске

ПРОЕКТНАЯ ДОКУМЕНТАЦИЯ

Раздел 7. Проект организации работ по сносу или демонтажу объектов капитального строительства

Часть 7. Снос объекта капитального строительства, расположенного по адресу: ХМАО-Югра, г. Югорск, ул. Монтажников, д.3А

ПСС-20-23-ПОД-7

Главный инженер проекта В.А. Шаламов

2023 г.

СОДЕРЖАНИЕ РАЗДЕЛА

Обозначение	Наименование	Примечание
ПСС-20-23-ПОД-7-ТЧ	Текстовая часть	26 листов
ПСС-20-23-ПОД-7-ГЧ	Графическая часть	6 листов
	Приложения:	
ПСС-20-23-ПОД-7-ПР-1	*Приложение А.* Задание на разработку проекта организации работ по сносу аварийных жилых домов и нежилых зданий в городе Югорске	6 листов
ПСС-20-23-ПОД-7-ПР-2	*Приложение Б.* Технический паспорт на объект, расположенный по адресу: ХМАО-Югра, г. Югорск, ул. Монтажников, д.3А	23 листа
ПСС-20-23-ПОД-7-ПР-3	*Приложение В.* Заключение №4 от 29.04.2019г. об оценке соответствия МКД по ул. Монтажников, д.3А требованиям, установленным в Положении о признании МКД аварийным и подлежащим сносу или реконструкции	3 листа
ПСС-20-23-ПОД-7-ПР-4	*Приложение Г.* Выписка из ЕГРН на объект недвижимости (земельный участок), расположенный по адресу: ХМАО-Югра, г. Югорск, ул. Монтажников, д.3А	2 листа
ПСС-20-23-ПОД-7-ПР-5	*Приложение Д.* Выписка из ЕГРН на объект недвижимости (объект капитального строительства - здание), расположенный по адресу: ХМАО-Югра, г. Югорск, ул. Монтажников, д.3А	2 листа
ПСС-20-23-ПОД-7-ПР-6	*Приложение Е.* Письмо о предоставлении информации об условиях отключения объектов капитального строительства от сетей газоснабжения АО «Газпром газораспределения Север»	1 лист
ПСС-20-23-ПОД-7-ПР-7	*Приложение Ж.* Письмо №174 от 09.02.2023г. об условиях отключения объекта капитального строительства от сетей электроснабжения Советского филиала АО «ЮРЭСК»	1 лист
ПСС-20-23-ПОД-7-ПР-8	*Приложение З.* Письмо №08/429-2 от 08.02.2023г. об условиях отключения объекта от сетей инженерно-технического обеспечения МУП «Югорскэнергогаз»	3 листа

Номер	Наименование
б/н	Содержание
1.	Общие положения
1.1	Основание для разработки проекта (решение собственника объекта капитального строительства, или собственников помещений в нем, или застройщика, решение суда или органа местного самоуправления, соглашение о возмещении убытков, причиненных ограничением прав собственника объекта капитального строительства или собственников помещений в нем в связи с установлением зоны с особыми условиями использования территории)
1.2	Исходные данные для проектирования
1.3	Нормативно-технические документы
2.	Вид, определяемый в соответствии с Положением о составе разделов проектной документации и требованиях к их содержанию, утвержденным постановлением Правительства Российской Федерации от 16 февраля 2008 г. №87 «О составе разделов проектной документации и требованиях к их содержанию», и описание объекта капитального строительства, подлежащего сносу, с указанием основных параметров, конструктивных и инженерно-технических характеристик
2.1	Рельеф, геоморфологические и геологические условия района
2.2	Гидрологические условия
2.3	Климат
2.4	Характеристика объекта, подлежащего демонтажу
3.	Сведения о проектной документации объекта капитального строительства, подлежащего сносу
4.	Сведения о заключении государственной или негосударственной экспертизы проектной документации объекта капитального строительства, подлежащего сносу (при наличии)
5.	Сведения о результатах и материалах обследования объекта капитального строительства, подлежащего сносу
6.	Перечень мероприятий по выведению из эксплуатации объекта капитального строительства, подлежащего сносу (если вывод объекта капитального строительства из эксплуатации не осуществлен до его сноса в соответствии с законодательством Российской Федерации)
7.	Перечень демонтируемого технологического оборудования, габаритные размеры и массы, условия демонтажа и транспортирования (при наличии такого оборудования)
8.	Сведения об условиях отключения объекта капитального строительства от сетей инженерно-технического обеспечения в соответствии с условиями отключения объекта капитального строительства, подлежащего сносу, от сетей инженерно-технического обеспечения, выданными организациями, осуществляющими эксплуатацию сетей инженерно-технического обеспечения
9.	Перечень мероприятий по обеспечению защиты сносимого объекта капитального строительства от проникновения посторонних лиц и животных в опасную зону и внутрь объекта, а также защиты зеленых насаждений
10.	Описание и обоснование принятого способа сноса объекта капитального строительства

11.	Расчет продолжительности работ по сносу объекта капитального строительства в зависимости от технологии их выполнения (в случае, если такая необходимость определена собственником объекта капитального строительства, или собственниками помещений в нем, или застройщиком)
12.	Расчеты и обоснование размеров зон развала и опасных зон в зависимости от принятого способа сноса
13.	Оценка вероятности повреждения при сносе объекта капитального строительства действующих сетей инженерно-технического обеспечения
14.	Описание и обоснование методов защиты и защитных устройств действующих сетей инженерно-технического обеспечения, согласованных с владельцами таких сетей
15.	Описание и обоснование решений по безопасному ведению работ по сносу объекта капитального строительства
16.	Перечень мероприятий, направленных на предупреждение причинения вреда жизни или здоровью людей, имуществу физических или юридических лиц, государственному или муниципальному имуществу, окружающей среде
17.	Описание решений по вывозу и утилизации отходов от сноса объекта капитального строительства, в том числе демонтированного оборудования (при наличии такого оборудования)
18.	Перечень мероприятий по рекультивации и благоустройству земельного участка (в случае, если такая необходимость определена собственником объекта капитального строительства, или собственниками помещений в нем, или застройщиком)
19.	Сведения об остающихся после сноса объекта капитального строительства в земле и в водных объектах коммуникациях, конструкциях и сооружениях, сведения о наличии разрешений органов государственного надзора на сохранение этих коммуникаций, конструкций и сооружений в земле и в водных объектах в случае, если наличие такого разрешения предусмотрено законодательством Российской Федерации
20.	Сведения о наличии согласования с соответствующими государственными органами, в том числе органами государственного надзора, способа сноса объекта капитального строительства путем взрыва, сжигания или иным потенциально опасным способом, перечень дополнительных мер безопасности при использовании потенциально опасных способов сноса
21.	Сведения об акте, подтверждающем отключение объекта капитального строительства, подлежащего сносу, от сетей инженерно-технического обеспечения, подписанном организацией, осуществляющей эксплуатацию соответствующих сетей инженерно-технического обеспечения (при наличии)

22.	Сведения о документе федерального органа исполнительной власти, осуществляющего функции по охране культурного наследия, подтверждающем отсутствие сведений об объекте капитального строительства, подлежащем сносу, в едином государственном реестре объектов культурного наследия (памятников истории и культуры) народов Российской Федерации, и документе, подтверждающем, что объект капитального строительства, подлежащий сносу, не является выявленным объектом культурного наследия либо объектом, обладающим признаками объекта культурного наследия, выдаваемых в порядке, предусмотренном указанным федеральным органом исполнительной власти

1. Общие положения

1.1 Основание для разработки проекта (решение собственника объекта капитального строительства, или собственников помещений в нем, или застройщика, решение суда или органа местного самоуправления, соглашение о возмещении убытков, причиненных ограничением прав собственника объекта капитального строительства или собственников помещений в нем в связи с установлением зоны с особыми условиями использования территории

Проект организации работ по «Сносу объекта капитального строительства, расположенного по адресу: ХМАО-Югра, г. Югорск, ул. Монтажников, д.3А» разработан в соответствии с Техническим заданием на проектирование.

Настоящий раздел «Проект организации работ по сносу или демонтажу объекта капитального строительства» разработан в соответствии с требованиями (в том числе к составу и содержанию разделов документации), установленными законодательством Российской Федерации. При разработке раздела рассмотрены основные вопросы строительного производства, определены потребности в ресурсах и технологические особенности производства работ.

1.2 Исходные данные для проектирования

В качестве исходных данных для разработки настоящего раздела проекта были использованы следующие материалы:

- технический паспорт на объект, расположенный по адресу: ХМАО-Югра, г. Югорск, ул. Монтажников, д.3А;
- заключение №4 от 29.04.2019г. об оценке соответствия МКД по ул. Монтажников, д.3А требованиям, установленным в Положении о признании МКД аварийным и подлежащим сносу или реконструкции;
- выписка из ЕГРН на объект недвижимости (земельный участок), расположенный по адресу: ХМАО-Югра, г. Югорск, ул. Монтажников, д.3А;
- выписка из ЕГРН на объект недвижимости (объект капитального строительства - здание), расположенный по адресу: ХМАО-Югра, г. Югорск, ул. Монтажников, д.3А;
- письмо о предоставлении информации об условиях отключения объектов капитального строительства от сетей газоснабжения АО «Газпром газораспределения Север»;
- письмо №174 от 09.02.2023г. об условиях отключения объекта капитального строительства от сетей электроснабжения Советского филиала АО «ЮРЭСК»;
- письмо №08/429-2 от 08.02.2023г.. об условиях отключения объекта от сетей инженерно-технического обеспечения МУП «Югорскэнергогаз».

1.3 Нормативно-технические документы

Проект организации строительства выполнен в соответствии с действующими нормами и правилами:

- Постановление Правительства Российской Федерации от 16.02.2008г. №87 (ред. от 06.07.2019г.) «О составе разделов проектной документации и требованиях к их содержанию»;
- Постановление Правительства Российской Федерации от 26.04.2019 г. №509 «Об утверждении требований к составу и содержанию проекта организации работ по сносу объекта капитального строительства»;

-СП 48.13330.2019 «Организация строительства»;

-СНиП 12-03-2001 «Безопасность труда в строительстве. Часть 1. Общие требования»;

-СНиП 12-04-2002 «Безопасность труда в строительстве. Часть 2. Строительное производство»;

-СП 12-136-2002 Безопасность труда в строительстве. Решения по охране труда и промышленной безопасности в проектах организации строительства и проектах производства работ;

- Федеральные нормы и правила в области промышленной безопасности "Правила безопасности опасных производственных объектов, на которых используются подъемные сооружения", утв. приказом Ростехнадзора от 26.11.2020 N 461 (раздел VI.Эксплуатация ПС ОПО)

-Справочное пособие по разработке ПОС и ППР для промышленного строительства ЦНИИОМТП М. Стройиздат, 1990 г.;

Кроме вышеперечисленных нормативных документов, использованы и другие нормативные источники информации, материалы, полученные от заинтересованных организаций, справочная литература, перечень которой встречается по тексту.

2. Вид, определяемый в соответствии с Положением о составе разделов проектной документации и требованиях к их содержанию, утвержденным постановлением Правительства Российской Федерации от 16 февраля 2008 г. №87 «О составе разделов проектной документации и требованиях к их содержанию», и описание объекта капитального строительства, подлежащего сносу, с указанием основных параметров, конструктивных и инженерно-технических характеристик

2.1 Рельеф, геоморфологические и геологические условия района

Участок работ расположен по адресу: ХМАО-Югра, г. Югорск, ул. Монтажников, д.3А, кадастровый номер 86:22:0002001:226.

Тип рельефа места производства работ – плоский, слаборасчлененный.

2.2 Гидрологические условия

В геоморфологическом отношении город Югорск расположен на северо-западе Западно-сибирской низменности и представляет собой слабовсхолмленную водно-ледниковую равнину. Водный режим рек характеризуется растянутым весенне-летним половодьем. Весенние воды, разливаясь по широким поймам рек, образуют обширные соры. Зимой реки замерзают на длительный период - до 6 месяцев. Город Югорск расположен в водоразделе рек Эсс и Ух в таежной зоне.

2.3 Климат

Климат образуется под влиянием интенсивной циклонической деятельности в течении всего года. В холодный период преобладают юго-западные ветра. Значительные колебания циркуляционного режима и смена направлений переноса воздушных масс являются причиной большого изменения температуры воздуха от суток к суткам. Зима умеренно суровая, снежная. Лето умеренно теплое. В течение всего лета возможны заморозки. Область характеризуется избыточным увлажнением и является самой переувлажненной частью территории России. Здесь наблюдается большое скопление поверхностных вод, значительная заболоченность.

Средняя годовая температура воздуха составляет – 1,5 ºС. Самый холодный месяц – январь, средняя месячная температура которого составляет минус 21,1 ºС. Самый жаркий – июль, средняя

месячная температура достигает 16,7 ºС. Абсолютный минимум температуры: минус 45 ºС, абсолютный максимум: плюс 31 ºС. Расчетная температура самой холодной пятидневки обеспеченностью 0,92 составляет -39(-41) ºС, а обеспеченностью 0,98 составляет -43(-44) ºС (м/ст Ивдель и Октябрьское соответственно).

Среднее годовое количество осадков составляет в среднем 542 мм, из них в тёплый период года выпадает около 73% (397 мм). Наибольшее количество осадок выпадает в августе, наименьшее – в марте.

Первое появление снежного покрова отмечается в начале октября. Первый снег обычно стаивает. Устойчивый снежный покров образуется в середине октября. По многолетним наблюдениям наибольшей высоты снежный покров достигает в конце февраля – начале марта. Число дней со снежным покровом достигает 193 дней.

В целом за год почти на всей территории преобладают ветры северного направления. Для большей части территории характерны умеренные ветры, среднегодовая скорость ветра составляет 2,1-3,0 м/с, усиление ветра происходит в весенний период.

К основным атмосферным явлениям относятся метели, туманы, грозы, град и гололедные явления. Среднее число дней с метелями 12 в году, наибольшее – 22 дня. Чаще всего происходят зимой, но нередки метели ранней весной и поздней осенью. Среднее число дней с туманами составляет 14, наибольшее – 22 дня. В холодный и теплый периоды времени туманы распределены почти равномерно. На холодный период приходится 6 дней, на теплый – 8 дней. Среднее число дней с грозой отмечается 15 раз, наибольшее – 18. Чаше всего грозы наблюдаются в летний период (12 дней за 3 месяца). За июнь – июль проходит 83% всех гроз (10 дней). Среднее число дней с градом на превышает 0,8, наибольшее – 2 дня. Гололедные явления по визуальным наблюдениям имеют место в среднем 3 дня в году, а наибольшее количество составляет 10 дней.

Растительный покров представлен в основном хвойными и лиственными лесами. Леса состоят из осины, ели, кедра, ивы и березы.

Опасные природные и техноприродные процессы – отсутствуют.

2.4 Характеристика объекта, подлежащего демонтажу

Назначение – жилое;

Год постройки – 1985 год (по данным технического паспорта);

Число этажей – 2;

Общая площадь жилого дома – 1260,3 кв.м.

Общая полезная площадь квартир – 1072,4 кв.м. (в том числе жилая площадь – 557,3 кв.м.)

Строительный объём – 4225,0 куб.м.

Средняя внутренняя высота помещений – 2,50 м;

Фундаменты – из монолитного бетона и бетонных блоков;

Стены – наружные из бруса толщиной 180 мм;

Перегородки – деревянные, щитовые из досок;

Перекрытия – балки из бруса;

Крыша – чердачная, двухскатная с холодным чердаком, покрытие – волнистые асбестоцементные листы (шифер) по деревянной обрешётке и стропилам из досок;

Полы – дощатые из доски пола;

Двери – деревянные, щитовые;

Окна – деревянные с двойным остеклением (с форточками);

Процент износа – 76,25% (по результатам обследования).

3. Сведения о проектной документации объекта капитального строительства, подлежащего сносу

Проектная документация – отсутствует.

4. Сведения о заключении государственной или негосударственной экспертизы проектной документации объекта капитально строительства, подлежащего сносу

Сведения о заключении государственной или негосударственной экспертизы проектной документации объекта капитального строительства, подлежащего сносу – отсутствуют.

5. Сведения о результатах и материалах обследования объекта капитального строительства, подлежащего сносу

Сведения о результатах и материалах обследования объекта капитального строительства, подлежащего сносу, содержаться в следующих документах:

- заключение №4 от 29.04.2019г. об оценке соответствия МКД по ул. Монтажников, д.3А требованиям, установленным в Положении о признании МКД аварийным и подлежащим сносу или реконструкции;
- Техническое заключение по результатам обследования технического состояния многоквартирного жилого дома, расположенного по адресу: ХМАО-Югра, г. Югорск, ул. Монтажников, д.3А (шифр: № 030-ОТС/19, ООО «Специндустрия»)

6. Перечень мероприятий по выведению из эксплуатации объекта капитального строительства, подлежащего сносу (если вывод объекта капитального строительства из эксплуатации не осуществлен до его сноса в соответствии с законодательством Российской Федерации)

- До начала работ по демонтажу здания собственнику оформить акт (решение) о выведении объекта из эксплуатации и ликвидации.
- К демонтажу и разборке строительных конструкций следует приступать только после передачи площадки Заказчиком Подрядчику для производства работ, и по окончании необходимых подготовительных мероприятий, которые предусматриваются проектом производства работ: оборудование площадки демонтажной техникой, организация бытовых помещений и т.д.
- Заказчик самостоятельно уведомляет заинтересованные (эксплуатирующие) организации о необходимости отключения разбираемого объекта от инженерных коммуникаций: сетей электроснабжения, теплоснабжения, водоснабжения, водоотведения, газоснабжения.
- Подрядчику совместно с Заказчиком необходимо обследовать демонтируемое здание на наличие оставшихся опасных предметов. При обнаружении их – удалить с территории объекта.
- Вывести из демонтируемых зданий остающихся людей и животных. Заказчик передает по акту демонтируемые здания Подрядчику.

Главной задачей при разборке является демонтаж и снос строительных конструкций.

Для проведения работ по демонтажу и сносу, необходимо провести обследование здания с выявлением конструктивных элементов, угрожающих обрушением или утративших несущую способность, и составлением акта.

Подрядчиком должны быть:

- согласованы объемы, технологическая последовательность и сроки выполнения работ;
- определен порядок оперативного руководства, включая действия строителей и

представителей эксплуатирующих организаций при возникновении аварийных ситуаций;

- определена последовательность разборки и сноса конструкций зданий и сооружений.

Техническое обследование, проводимое до начала работ, включает составление акта, в котором перечисляются все конструкции и элементы, угрожающие обрушением, с выделением наиболее опасных мест, указывается конструктивная связь угрожаемых конструкций со смежными частями, перечисляются вероятные причины, которые могут вызвать обрушение.

Для прохода рабочих вдоль сносимого здания необходимо определить место и вывесить плакаты с запрещением доступа к месту производства работ лиц, не имеющих отношения к производимым работам.

Все рабочие, занятые на разборке здания, должны быть ознакомлены с наиболее опасными моментами разборки.

Основанием для начала работ является приказ по Подрядной организации с указанием сроков начала и окончания работ и лиц, ответственных за разборку.

Руководитель работ по сносу здания должен лично убедиться в отсутствии людей внутри сносимых зданий и в зоне возможного обрушения конструкций.

7. Перечень демонтируемого технологического оборудования, габаритные размеры и массы, условия демонтажа и транспортирования (при наличии такого оборудования)

Крупногабаритное технологическое оборудование – отсутствует.

8. Сведения об условиях отключения объекта капитального строительства от сетей инженерно-технического обеспечения в соответствии с условиями отключения объекта капитального строительства, подлежащего сносу, от сетей инженерно-технического обеспечения, выданными организациями, осуществляющими эксплуатацию сетей инженерно-технического обеспечения

Условия отключения от сетей газоснабжения АО «Газпром газораспределение Север»

Отключение жилого дома по ул. Монтажников, д.3А от сетей газоснабжения АО «Газпром газораспределения Север» возможно только при условии установки на новые опоры действующего стального газопровода, т.к. газопровод проходит транзитом на дом №3Б по ул. Монтажников (письмо от АО «Газпром газораспределения Север»).

Условия отключения от сетей электроснабжения Советского филиала АО «ЮРЭСК»

В случае намерения отключения объекта капитального строительства от сетей электроснабжения, основным условием является заблаговременная (10 дней) подача письменной заявки собственником объекта в адрес сетевой организации (Советский филиал АО «ЮРЭСК) и в адрес гарантирующего поставщика (АО «Газпром энергосбыт Тюмень»), для расторжения договора на поставку электрической энергии и исключения необоснованного начисления электроэнергии.

В случае, если объектом капитального строительства является многоквартирный жилой дом, то все отключения должны быть предварительно согласованы с обслуживающей данный жилой дом управляющей компанией.

После получения сетевой организацией заявки на отключение объекта от гарантирующего поставщика, производиться отключение, а именно отсоединение с использованием спецтехники ГАЗ 33081 проводов (прокалывающих зажимов) на опоре ВЛ-0,4 кВ, ближайшей к дому. Далее

составляется акт установленной формы, фиксируются последние показания электросчётчика и направляется в адрес заявителя.

Условия отключения от сетей водоотведения, водоснабжения, теплоснабжения (в том числе ГВС) МУП «Югорскэнергогаз»

Точка отключения от сетей водоотведения - канализационный колодец КК 6-88, КК 6-89, КК 6-90 и КК 6-91.

Точка отключения от сетей холодного водоснабжения – тепловая камера ТК 9-40.

Точка отключения от сетей теплоснабжения, в том числе ГВС – тепловая камера ТК 9-40.

Отключение и демонтаж сетей инженерно-технического обеспечения ведется за счёт средств Заявителя.

Заявитель выполняет работы по отключению в точке присоединения объекта и демонтажу сетей от объекта до точки подключения (в том числе демонтаж конструкций тепловых камер, водопроводных и канализационных колодцев).

По окончании работ Заявитель выполняет восстановление благоустройства до первоначального состояния.

Заявитель восстанавливает точку отключения (тепловая камера, водопроводный и (или) канализационный колодец) до состояния отключения с заделкой невостребованных ниш, технологических отверстий, гильз.

По окончании работ по демонтажу и отключению Заявитель направляет информацию в МУП «Югорскэнергогаз» об оставшихся коммуникациях (захоронениях), конструкциях.

На основании осмотра представителем МУП «Югорскэнергогаз» и по письменному обращению выдается акт об отключении объекта капитального строительства от сетей инженерно-технического обеспечения.

9. Перечень мероприятий по обеспечению защиты сносимого объекта капитального строительства от проникновения посторонних лиц и животных в опасную зону и внутрь объекта, а также защиты зеленых насаждений

По периметру площадки демонтажных работ со всех сторон необходимо установить охранно-защитное сетчатое ограждение.

Площадка демонтажных работ должна быть освещена (при необходимости) в соответствии с ГОСТ 12.1.046-2014 «Система стандартов безопасности труда (ССБТ). Строительство. Нормы освещения строительных площадок».

Для обеспечения безопасности занятых на производстве работ по сносу здания и предотвращения проникновения людей и животных в опасную зону и внутрь объекта, территория объекта ограждается. Вход за пределы границ участка работ по сносу здания находится под охраной.

В месте предполагаемого производства работ по сносу здания размещается информационный щит с указанием планируемых видов работ, сроков проведения работ, названием и телефонами заказчика и подрядной организации, должность и фамилия ответственного за производство работ, информацией о показателях воздействий (шумы, выбросы и сбросы загрязняющих веществ).

Снос (демонтаж) объекта капитального строительства выполнять только под непосредственным руководством инженерно-технического работника, ответственного за безопасное производство работ.

Снос (демонтаж) объекта производить во время, согласованное в установленном порядке. При этом проход пешеходов и проезд транспорта в опасной зоне не допускается. Размеры опасной зоны и способ ее ограждения должен быть указан в ППР.

Элементы ограждения вдоль проезжей части оборудуются галереями для безопасного прохода пешеходов.

Условия безопасности движения пешеходов на прилегающей к объекту территории могут быть соблюдены при условии использования ими пешеходных дорожек, а также введением запрещения на их передвижение по территории объекта.

На период производства работ по сносу закрыть доступ посторонних лиц к месту разборки, вывесить объявление о категорическом запрещении доступа на территорию работ лиц, не имеющих отношение к производству работ.

К работам по разборке зданий и сооружений, разрешается приступать только после проверки на отсутствие людей в опасной зоне работ, уборки механизмов и инструмента из опасной зоны, установки сигнального ограждения, расстановки сигнальщиков, ограничивающих доступ людей в зону разборки.

Данным проектом не предусматриваются мероприятия по защите зеленых насаждений.

Контроль осуществляет ответственный специалист за безопасное производство работ.

10. Описание и обоснование принятого способа сноса объекта капитального строительства

Метод производства работ и средств механизации выбран исходя из условий внешней стеснённости.

Согласно отчёту с техническим заключением по результатам обследования строительных конструкций и пригодности к эксплуатации жилого дома, конструкции здания находятся в аварийном состоянии, повторному использованию не подлежат. На основании изложенного принят механический метод сноса.

Механический метод сноса – метод обрушения здания с образованием зон развала. При сносе конструкции не сохраняются, подлежат захоронению на полигоне. Механический метод сноса основан на применении сменного рабочего оборудования к базовой машине – экскаватору.

Подготовка демонтажа (сноса) предусматривает:

- изучение проектной документации при участии авторов проекта, условий ведения работ;
- разработку ППР;
- выполнение работ подготовительного периода.

В подготовительный период должно быть выполнено:

- разбивка и вынос границ участка стройплощадки и временного ограждения;
- установка временного забора на стойках;
- монтаж освещения стройплощадки;
- отключение от сетей инженерно-технического обеспечения, а также перенос и демонтаж участков коммуникаций, согласно утвержденному проекту;
- установлены временные здания и сооружения;
- устроены площадки складирования материалов;
- устроена мойка колес строительной техники;
- обеспечение демонтажа противопожарным инвентарем.

К работам основного периода приступают только после полного завершения работ подготовительного периода.

В основной период выполняются работы по сносу и сопутствующие им инженерно-

технические мероприятия.

Рекомендуется следующая последовательность демонтажных работ*:

- зачистка зданий вручную;
- демонтаж и вывоз из зданий всех электропроводок, средств связи и другого оборудования;
- разборка наземных конструкций зданий до уровня поверхности земли;
- разборка подземных конструкций (фундаментов) зданий;
- сортировка, погрузка и вывоз строительного мусора на специализированные предприятия по размещению/использованию отходов;
- мероприятия по рекультивации.

**Последовательность работ уточняется при разработке ППР.*

До начала производства работ следует освободить объект от строительного мусора и здание от элементов бездействующих коммуникаций вручную.

Ручным способом осуществлять демонтаж элементов систем инженерно-технического обеспечения (кондиционеры, отопительные приборы, сантехническое оборудование и т.п.).

При производстве работ ручным способом использовать: ручной инструмент: лопаты, топоры, молотки, ломы, кирки и т.д.; ручные машины: отбойные пневматические молотки, пневматический лом, электрические ручные молотки, электродрели и т.д.

Демонтаж отдельных конструкций осуществлять с помощью экскаватора в последовательности, согласно Технологическим картам-схемам, приведенным в ППР.

Строительные отходы и бытовые отходы, образующиеся на строительной площадке, временно складируются на специально отведенном участке с твердым покрытием и регулярно вывозятся на полигон ТБО для дальнейшей утилизации.

Порядок проведения работ детально проработать в ППР с учетом объектной ситуации подрядной строительной организации.

Очерёдность демонтажа конструкций следует принимать по схеме передачи нагрузок на конструкции каркаса демонтируемого здания.

При организации демонтажных работ следует предусматривать комплексный поток, охватывающий: инженерную подготовку территории, демонтаж кровли и стропильной системы, демонтаж перекрытий, демонтаж оконных заполнений и инженерных сетей, разборка несущих стен и перегородок, утилизация строительного мусора, сдача выполненных работ заказчику.

Разборка зданий и сооружений, отдельных конструктивных элементов относится к категории наиболее сложных и трудоемких работ.

С момента начала работ до их завершения подрядчик должен вести журнал производства работ, в котором отображается ход и качество работ, а также все факты и обстоятельства, имеющие значение в производственных отношениях заказчика и подрядчика (дата начала и окончания работ, дата предоставления материалов, услуг, сообщения о принятии работ, задержках, связанных выходом из строя строительной техники, мнение заказчика по частным вопросам, а также все то, что может повлиять на окончательный срок сдачи работ).

Демонтажные работы ведутся в соответствии с российскими нормами и правилами, указанными в перечне нормативных документов. Применяемые строительные машины и оборудование должны иметь технический паспорт, сертификат на соответствие российским нормам и стандартам. Все работы по демонтажу исполнять под руководством мастера или прораба.

Опасные зоны должны быть ограждены сигнальными ограждениями и на них должны быть вывешены предупредительные знаки. Подрядчики должны иметь лицензию на производство соответствующих видов работ, выданную федеральными или лицензированными центрами.

В основном периоде производства работ осуществляется непосредственно снос-демонтаж здания, уборка, вывоз мусора и планировка территории.

Разборка надземной части здания ведется сверху вниз с применением пневмо- и электроинструмента, а также специальной техники: специальным экскаватором, оборудованным, гидромолотами и грейферными захватами различных типов, поворотного погрузчика.

Начинать демонтаж следует с разборки вручную тех элементов здания, которые могут быть вторично использованы.

Ручная разборка внутри здания выполняется под непосредственным руководством инженерно-технического персонала с соблюдением правил безопасности труда, применяемыми при капитальном ремонте зданий, а также правил пожарной безопасности.

Объем таких работ определяется заказчиком при заключении договора подряда. Места складирования разобранных элементов вторичного использования должны быть организованны вне опасной зоны демонтажа.

Основными мероприятиями против возможного самообрушения конструкций является своевременная уборка мусора с каждого этажа, непосредственно после его разборки. Перегрузка перекрытий недопустима. Обрушение верхних междуэтажных перекрытий на нижние перекрытия запрещен. Одновременная разборка двух или более перекрытий не допустима.

Работы по демонтажу производить в светлое время суток. Работы по демонтажу перекрытия вести в присутствии технического надзора Заказчика с записью в журнал производства работ.

Все работающие должны быть обеспечены предохранительными поясами, касками, спецодеждой, средствами индивидуальной и коллективной защиты. Должны иметь должностные инструкции и допуск к работе на высоте. На каждого работающего составляется «Наряд-допуск» в соответствии с требованиями СНиП 12-03-2001.

11. Расчет продолжительности работ по сносу объекта капитального строительства в зависимости от технологии их выполнения (в случае, если такая необходимость определена собственником объекта капитального строительства, или собственниками помещений в нем, или застройщиком)

В связи с отсутствием норм на проведение работ по сносу зданий и сооружений в СНиП 1.04.03-85* «Нормы продолжительности строительства и задела в строительстве предприятий, зданий и сооружений», продолжительность сноса объекта капитального строительства объёмом 4225,0 м3 составляет 4 смены или 2 дня.

Подготовительный период составляет – 1 день

$T_{общ}$=3 дня.

12. Расчеты и обоснование размеров зон развала и опасных зон в зависимости от принятого способа сноса

Зоны развала и опасные зоны при сносе здания механическим методом зависят от способа разрушения.

Опасная зона определяется по расстоянию отлета предмета при падении с высоты объекта и должна составлять не менее 5 м от вращающейся платформы экскаватора.

Зона развала может образоваться в случае непредвиденного обрушения объекта в какую либо сторону.

Границы опасных зон принимаются согласно табл. Г.1 СНиП12-03-2001 (табл. 1)

Таблица 1

Высота возможного падения груза (предмета), м	Минимальное расстояние отлета перемещаемого (падающего) предмета, м	
	перемещаемого краном груза в случае его падения	предметов в случае их падения со здания
До 10	4	3,5
« 20	7	5
« 70	10	7
« 120	15	10
« 200	20	15
« 300	25	20
« 450	30	25
Примечание. При промежуточных значениях высоты возможного падения груза (предметов), минимальное значение расстояния его отлета допускается определять методом интерполяции.		

Для экскаватора, работающего на разборке здания, расчет опасной зоны выполняется по формуле:

R=L+a, где

R – расстояние от наружной стены здания до границы опасной зоны падающего со стены предмета;

L – максимальный размер расчлененного демонтируемого элемента, принят 2,5 м;

а - минимальное расстояние отлета падающего предмета.

Высота здания принята 8,0 м (по уровню конька здания), расстояние отлета груза определяем интерполяцией:

3,5-0/10-0=0,35

0,35*8,0≈2,8 м

R=2,5+2,8=5,3 м.

Размер зоны развала:

-высота 1/3*8,0≈2,64 м

13. Оценка вероятности повреждения при сносе объекта капитального строительства действующих сетей инженерно-технического обеспечения

Снос здания ведется в увязке с расположенными на данном участке подземными и надземными инженерными коммуникациями и сооружениями.

Сохраняемые коммуникации требуется защитить, согласно заключению владельцев сетей, а также в соответствии с предусмотренными данным проектом мероприятиями по защите с целью недопущения их повреждения.

При разработке котлованов и инженерных сооружений производить геомониторинг грунтов и инженерных коммуникаций, попадающих в призму обрушения.

14. Описание и обоснование методов защиты и защитных устройств действующих сетей инженерно-технического обеспечения, согласованных с владельцами таких сетей

На участке демонтируемого здания находятся внутриплощадочные и транзитные сети.

В соответствии с техническими условиями внутриплощадочные сети должны быть отключены и отсоединены от внешних сетей. Транзитные сети должны быть надёжно защищены.

Мероприятия по сохранности существующих инженерных сетей:

1) Производство любых строительных работ, вблизи действующих инженерных сетей выполнять с осторожностью, не допуская складирования по трассе прохождения коммуникаций.

2) Подрядчику обеспечить доступность эксплуатирующих организаций для обслуживания действующих коммуникаций, проходящих в пределах стройплощадки.

3) Не допускается без согласования с соответствующими эксплуатирующими службами выполнять вскрытие коммуникаций или проведение каких-либо работ на трассе без вызова представителей эксплуатирующих организаций в установленном порядке.

4) Не устанавливать на коммуникации строительную технику: экскаваторы, бурильные установки, бульдозеры и пр. При крайней необходимости укладывать для проезда строительной техники дорожные плиты в соответствии с ППР.

5) Временные здания, во избежание повреждения существующих кабельных коммуникаций, устанавливать на бетонные блоки (200х200х400 мм).

6) Защиту транзитных коммуникаций предлагается осуществить также с помощью ограждения охранных зон сигнальной лентой с установкой предупредительных табличек с указанием запрета земляных работ.

7) Для защиты смотровых колодцев транзитных инженерных систем проектом предлагается их накрыть листовым железом толщиной не менее 8 мм. Границы листов должны выступать за границы люка колодца не менее 1,5 м. Лист защитного железа не должен касаться крышки люка, при необходимости произвести песчаную подсыпку.

15. Описание и обоснование решений по безопасному ведению работ по сносу объекта капитального строительства

При разборке строений применять щадящие методы, включающие в себя разборку конструкции с делением элементов на отдельные части (блоки), вес которых зависит от применяемой при разработке техники. Особенно это касается тех элементов, которые находятся в непосредственной близости от существующих объектов.

Демонтажные работы осуществлять при обязательном оперативном мониторинге.

В процессе геотехнического мониторинга осуществлять контроль возникновения и развития горизонтальных либо вертикальных смещений стен, позволяющих зафиксировать момент нарушения целостности стены (появление трещин), а также контроль параметров колебаний (динамический контроль).

Мониторингу подлежат следующие основные направления:

- визуальный и инструментальный контроль технического состояния здания (образование трещин в стенах);
- контроль параметров колебаний грунта.

Динамический мониторинг необходимо осуществлять при помощи датчиков, устанавливаемых на стенах и на грунте и позволяющих отслеживать и фиксировать параметры динамических воздействий. Динамические режимы считаются безопасными для основания защищаемых зданий в случае, если они отвечают требованиям ВСН 490-87. Превышение допустимых параметров динамических нагрузок приведёт к обязательной остановке работ. Возобновлять работы можно только после выполнения рекомендаций по снижению динамических воздействий, оперативно выданных контролирующей организацией.

Динамический контроль проводится в течение всего периода ведения работ по сносу (демонтажу).

Требования безопасности при производстве работ машиниста экскаватора.

Машинист, допущенный к самостоятельной работе, должен знать:

- производственную инструкцию, утверждённую в организации Генеральным директором;
- паспортные данные экскаватора, в частности виды работ, которые экскаватор может выполнять согласно документации завода-изготовителя;
- устройство экскаватора и приборов безопасности, установленных на нем;
- факторы, влияющие на устойчивость экскаватора, и причины потери его устойчивости;
- ассортимент и назначение смазочных материалов, применяемых при смазке трущихся частей экскаватора;
- машинист экскаватора должен быть хорошо проинструктирован о подземных коммуникациях, проходящих по площадке, их трассе и глубине залегания, а также о необходимых мерах предосторожности. При работе в местах прохождения кабелей линии электропередачи и труб газопровода машинисту должен быть выдан наряд-допуск на особо опасные работы. Работы на экскаваторе необходимо вести под наблюдением работников газо- и электрохозяйства.
- установка и работа экскаватора на расстоянии ближе 30 м от крайнего провода линии электропередачи разрешается только при наличии *наряда-допуска*, оформленного в установленном порядке ответственного руководителя работ или производителя работ.
- правила оказания первой помощи при несчастных случаях и приемы освобождения от действия электрического тока людей, попавших под напряжение;
- правила внутреннего распорядка предприятия, на объектах которого работает экскаватор.

Перед началом работы машинист обязан:

- предъявить руководителю удостоверение на право управления техникой и пройти инструктаж на рабочем месте с учетом специфики выполняемых работ;
- надеть спецодежду, спецобувь установленного образца;
- получить задание у руководителя работ.

После получения задания на выполнение работы машинист обязан:

- осмотреть с руководителем место производства работ;
- уточнить последовательность выполнения работы и меры по обеспечению безопасности;
- произвести ежесменное техническое обслуживание согласно инструкции по эксплуатации механизма;
- предупредить о запуске двигателя работников, обслуживающих машину или находящихся в зоне ее работы, и убедиться, что рычаг переключения скоростей находится в нейтральном положении;
- произвести запуск двигателя (при наличии устройств, выключающих трансмиссию и исключающих обратный ход вращаемых элементов - вне кабины);
- после запуска двигателя проверить на холостом ходу работу всех механизмов и на малом ходу работу тормозов.

Машинист обязан ***не приступать*** к работе в случае следующих нарушений требований безопасности:

- при неисправностях или дефектах, указанных в инструкции завода-изготовителя, при которых не допускается его эксплуатация;
- при обнаружении подземных коммуникаций, не указанных руководителем работ, при выполнении работ по срезке или планировке грунта;
- при уклоне местности, превышающем указанный в паспорте завода-изготовителя.

При эксплуатации экскаватора необходимо принять меры по предотвращению их опрокидывания или самопроизвольного перемещения под действием ветра или при наличии уклона площадки.

Не допускается установка экскаватора для работы на насыпанном и не утрамбованном грунте, на площадке с уклоном более указанного в паспорте, а также под линией электропередачи, находящейся под напряжением.

Машинисту ***запрещается*** самовольная установка экскаватора для работы вблизи линии электропередачи. Работа экскаватора вблизи линии электропередачи должна производиться под непосредственным руководством лица, ответственного за безопасное производство работ.

Обнаруженные нарушения требований безопасности следует устранить собственными силами, а при невозможности сделать это, машинист обязан сообщить о них руководителю работ и лицу по надзору за безопасной эксплуатацией машины.

Машинист экскаватора не имеет права выполнять распоряжения, противоречащие инструкции, утвержденной в организации, от кого бы они не исходили, и не освобождается от ответственности, если инструкция была им нарушена.

По окончании работы машинист обязан:

- поставить машину на стоянку, не допускается оставлять экскаватор у бровки котлована или траншеи;
- опустить ковш обратной лопаты на землю;
- поставить рычаг переключения скорости в нейтральное положение и включить тормоз;
- выключить двигатель;
- закрыть кабину на замок;
- очистить механизмы и навесное оборудование от грязи;
- осмотреть двигатель и механизмы, обнаруженные неисправности устранить, если в условиях стройплощадки это выполнить невозможно, то сообщить руководителю работ или ответственному за исправное состояние машины обо всех неполадках, возникших во время работы.

Требования безопасности в аварийных ситуациях:

1) При потере устойчивости экскаватора во время подъема или перемещения груза машинист обязан немедленно прекратить работу, уменьшить вылет стрелы, подать предупредительный сигнал, опустить стрелу на землю или площадку и установить причину аварийной ситуации.

2) При случайном касании стрелой линии электропередачи, машинист должен предупредить работающих об опасности и отвести стрелу от проводов линии электропередачи. Если это выполнить невозможно, то машинист должен выпрыгнуть из кабины на землю таким образом, чтобы в момент касания ногами земли не держаться руками за металлические части экскаватора.

3) При возникновении на экскаваторе пожара машинист обязан приступить к его тушению, используя подручные средства, одновременно вызвав через членов бригады пожарную охрану.

4) Машинист обязан опустить стрелу, прекратить работу экскаватора и поставить в известность об этом ответственного за безопасное производство работ экскаватора, а также лицо по надзору за эксплуатацией экскаватора в следующих случаях:

а) при возникновении неисправности механизмов экскаватора, при которых согласно инструкции завода-изготовителя запрещается его эксплуатация;

б) при ветре, скорость которого превышает допустимую – 15 м/с;

в) при ухудшении видимости в вечернее время, сильном снегопаде и тумане, когда машинист плохо различает сигналы, предметы и перемещаемый груз.

Требования к погрузо-разгрузочным работам.

При выполнении погрузо-разгрузочных работ следует соблюдать требования законодательства о предельных нормах переносимых грузов и допуске работников к выполнению этих работ.

Погрузо-разгрузочные работы следует выполнять механизированным способом с использованием подъемно-транспортного оборудования.

Механизированный способ погрузо-разгрузочных работ является обязательным для грузов весом более 50 кг, а также при подъеме грузов на высоту более 2 м.

Не допускается выполнять погрузо-разгрузочные работы с опасными грузами при обнаружении несоответствия тары требованиям нормативно-технической документации, утвержденной в установленном порядке, неисправности тары, а также при отсутствии маркировки и предупредительных надписей на ней.

Погрузо-разгрузочные операции с сыпучими, пылевидными и опасными материалами производятся с применением средств механизации и использованием средств индивидуальной защиты, соответствующих характеру выполняемых работ.

При размещении автомобилей на погрузочно-разгрузочных площадках расстояние между автомобилями, стоящими друг за другом, должно быть не менее 1 м, а между автомобилями стоящими рядом – не менее 1,5 м. Если автомобили устанавливают для погрузки или разгрузки вблизи здания, то между зданием и задним бортом автомобиля (или задней точкой свешиваемого груза) должен соблюдаться интервал не менее 0,5 м. Расстояние между автомобилем и штабелем груза должно быть не менее 1 м.

Для строповки груза на крюк грузоподъёмной машины должны назначаться стропальщики. Способы строповки грузов должны исключать возможность падения или скольжения застропованного груза. Установка (укладка) грузов на транспортные средства должна обеспечивать устойчивое положение груза при транспортировании и разгрузке. При выполнении погрузо-разгрузочных работ не допускается строповка груза, находящегося в неустойчивом положении, а также исправление положения элементов строповочных устройств на приподнятом грузе, оттяжка груза при косом расположении грузовых канатов. Для обеспечения безопасности при производстве погрузо-разгрузочных работ с применением соответствующих механизмов, владелец и организация, производящая работы, обязаны выполнить следующие мероприятия:

1) На месте производства работ не допускается нахождение лиц, не имеющих отношение к выполнению работ;

2) Не разрешается опускать груз на автомашину, а также поднимать груз при нахождении людей в кузове или в кабине автомашины.

Требования к пожарной безопасности.

Строительная площадка должна быть оборудована комплексом первичных средств пожаротушения – песок, лопаты, багры, огнетушители.

В целях соблюдения противопожарной безопасности объекта, сохранности существующих зданий, сооружений и механизмов должностные лица (мастер, прораб, начальник участка) обязаны:

- произвести инструктаж всех участвующих в выполнении работ лиц с регистрацией в специальном журнале;

- знать и точно выполнять правила пожарной безопасности, осуществлять контроль за соблюдением их всеми работающими при демонтаже;

- обеспечить наличие, исправное содержание и готовность к применению средств пожаротушения;

- обеспечить отключение после окончания рабочей смены всей системы электроснабжения строительной площадки, кроме дежурного освещения, освещения мест проходов, проездов территории строительной площадки;

- регулярно не реже одного раза в смену проверять противопожарное состояние объекта, временных зданий и сооружений, складов;

- обязательно знать пожарную опасность материалов и конструкций;

- установить перечень профессий, работники которых должны проходить обучение по программе пожарно-технического минимума.

Во всех пожароопасных помещениях должны быть вывешены инструкции, предупредительные надписи и плакаты о мерах пожарной безопасности, учитывающие особенности этих помещений, средств тушения и эвакуации. Курить на территории строительной площадки разрешается только в специально отведенных местах с надписью «Место для курения».

Требования по электробезопасности.

Устройство и эксплуатация электроустановок должны осуществляться в соответствии с требованиями Правил устройства электроустановок, межотраслевых правил охраны труда при эксплуатации электроустановок потребителей, правил эксплуатации электроустановок потребителей.

Устройство и техническое обслуживание временных и постоянных электрических сетей на производственной территории следует осуществлять силами электротехнического персонала, имеющего соответствующую квалификационную группу по электробезопасности.

Разводка временных электросетей напряжением до 1000В, используемых при электроснабжении объектов строительства, должна быть выполнена изолированными проводами или кабелями на опорах или конструкциях, рассчитанных на механическую прочность при прокладке по ним проводов и кабелей, на высоте над уровнем земли, настила не менее, м:

3,5 – над проходами;

6,0 - над проездами;

2,5 – над рабочими местами.

Светильники общего освещения напряжением 127В и 220В должны устанавливаться на высоте не менее 2,5 м от уровня земли, пола, настила.

При высоте подвески менее 2,5 м необходимо применять светильники специальной конструкции или использовать напряжение не выше 42 В. Питание светильников напряжением до 42 В должно осуществляться от понижающих трансформаторов, машинных преобразователей, аккумуляторных батарей.

Применять для указанных целей автотрансформаторы, дроссели и реостаты запрещается. Корпуса понижающих трансформаторов и их вторичные обмотки должны быть заземлены.

Применять стационарные светильники в качестве ручных запрещается. Следует пользоваться ручными светильниками только промышленного изготовления.

Выключатели, рубильники и другие коммутационные электрические аппараты, применяемые на открытом воздухе или во влажных цехах, должны быть в защищенном исполнении в соответствии с требованиями государственных стандартов.

Все электропусковые устройства должны быть размещены так, чтобы исключалась возможность пуска машин, механизмов и оборудования посторонними лицами. Запрещается включение нескольких токоприемников одним пусковым устройством.

Распределительные щиты и рубильники должны иметь запирающие устройства.

Штепсельные розетки на номинальные токи до 20 А, расположенные вне помещений, а также аналогичные штепсельные розетки, расположенные внутри помещений, но предназначенные для питания переносного электрооборудования и ручного инструмента, применяемого вне помещений, должны быть защищены устройствами защитного отключения (УЗО) с током срабатывания не более 30 мА либо каждая розетка должна быть запитана от индивидуального разделительного трансформатора с напряжением вторичной обмотки не более 42 В.

Штепсельные розетки и вилки, применяемые в сетях напряжением до 42 В, должны иметь конструкцию, отличную от конструкции розеток и вилок напряжением более 42 В.

Металлические строительные леса, металлические ограждения места работ, полки и лотки для прокладки кабелей и проводов, рельсовые пути грузоподъемных кранов и транспортных средств с электрическим приводом, корпуса оборудования, машин и механизмов с электроприводом должны быть заземлены (занулены) согласно действующим нормам сразу после их установки на место до начала каких-либо работ.

Токоведущие части электроустановок должны быть изолированы, ограждены или размещены в местах, недоступных для случайного прикосновения к ним.

Защиту электрических сетей и электроустановок на производственной территории от сверхтоков следует обеспечить посредством предохранителей с калиброванными плавкими вставками или автоматических выключателей согласно правилам устройства электроустановок.

Допуск персонала строительно-монтажных организаций к работам в действующих установках и охранной линии электропередачи должен осуществляться в соответствии с межотраслевыми правилами по охране труда при эксплуатации электроустановок потребителей.

Не допускается производить сварочные работы, работы с применением электрифицированного, пневматического, пиротехнического инструмента с приставных переносных лестниц и стремянок. Выполнение таких работ следует производить с лесов, подмостей, стремянок с верхними площадками, имеющими перильное ограждение, с люлек, вышек, подъемников.

При работе на конструкциях, под которыми расположены находящиеся под напряжением токоведущие части, приспособления и инструмент, применяемые при работе, во избежание их падения необходимо привязывать.

Электро- и газосварщики должны применять предохранительный пояс со стропом из металлической цепи.

Установка и работа стреловых грузоподъемных механизмов непосредственно под проводами высоковольтной линии электропередачи (ВЛ), находящихся под напряжением, не допускаются.

При проезде, установке и работе грузоподъемных машин, механизмов и транспортных средств расстояние от их подъемных и выдвижных частей, элементов конструкций, стропов, грузозахватных приспособлений, грузов до токоведущих частей, находящихся под напряжением, должно быть не менее указанных в таблице 2.

Таблица 2. Правила техники безопасности при эксплуатации электроустановок потребителей.

<u>Допустимые расстояния до токоведущих частей, находящихся под напряжением</u>

Напряжение, кВ	Расстояние от людей и применяемых ими инструментов и приспособлений от временных ограждений, м	Расстояние от механизмов и грузоподъёмных машин в рабочем и транспортном положениях от стропов, грузозахватных приспособлений и грузов, м
До 1 кВ	0,6	1,0
На ВЛ в остальных электроустановках	Не нормируется (без прикосновения)	1,0
От 6 до 35 кВ	0,6	1,0
110 кВ	1,0	1,5
150 кВ	1,5	2,0
220 кВ	2,0	2,5
330 кВ	2,5	3,5
От 400 до 500 кВ	3,5	4,5
750 кВ	5,0	6,0
800 кВ	3,5	4,5
1150 кВ	8,0	10,0

16. Перечень мероприятий, направленных на предупреждение причинения вреда жизни или здоровью людей, имуществу физических или юридических лиц, государственному или муниципальному имуществу, окружающей среде

С целью исключения рассыпания грунта с кузовов автосамосвалов, рассеивания его во время движения кузова нагруженных грунтом автосамосвалов накрывать полотнищами брезента.

Работы на территории площадки выполнять с использованием экологически безопасных методов производства работ и средств механизации, не создающих динамических нагрузок на конструктивные элементы существующих зданий.

Мероприятия по снижению уровня шумового воздействия:

- по возможности использовать на площадке современную малошумную строительную технику;
- производить работы с использованием крупногабаритной и звукорезонансной техники в строго определенное время, исключить работу спецтехники в вечернюю (после 18 часов) и ночную смены.
- на всех этапах строительных работ один раз в час проводить технологический перерыв в течение 10 минут;
- расстановку машин на строительной площадке осуществлять с целью максимального

использования естественных преград и на как можно большем расстоянии от жилых домов;

- при работе наиболее шумной техники рекомендуется ограничить работу других строительных машин и механизмов;
- выключать двигатели техники на периоды вынужденного простоя или технического перерыва,
- производить профилактический ремонт механизмов.

17. Описание решений по вывозу и утилизации отходов от сноса объекта капитального строительства, в том числе демонтированного оборудования (при наличии такого оборудования)

Строительный мусор от разборки в зависимости от его вида должен соответствующим образом перерабатываться и утилизироваться. Неубранный с объекта строительный мусор загромождает строительную площадку, проходы, проезды.

Ориентировочный список отходов, подлежащих вывозу на полигон ТКО, представлен в таблице 3. Названия и кодификация отходов произведена по Федеральному классификационному каталогу отходов (ФККО) - перечню образующихся в Российской Федерации отходов, систематизированных по совокупности приоритетных признаков: происхождению, агрегатному и физическому состоянию, опасным свойствам, степени вредного воздействия на окружающую природную среду. Представленные отходы имеют класс опасности для окружающей природной среды IV - V.

Таблица 3. Перечень отходов, планируемых к вывозу на полигон размещения отходов.

Наименование вида отхода I-V класса опасности	Код отхода I-V класса опасности по федеральному классификационному каталогу отходов*	Класс опасности для окружающей природной среды
1	2	3
Древесные отходы от сноса и разборки зданий	8 12 101 01 72 4	IV
Мусор от сноса и разборки зданий несортированный	8 12 101 01 72 4	IV
Лом бетонных изделий, отходы бетона в кусковой форме	8 22 201 01 21 5	V

До начала работ по демонтажу на объекте необходимо оформить договор на размещение отходов, с организацией имеющей в наличии лицензию на осуществление деятельности по сбору, транспортированию, обработке, утилизации, обезвреживанию, размещению отходов I - V классов опасности за исключением ТКО, а также имеющей на законном основании объект размещения отходов, включенный в ГРОРО (Государственный реестр объектов размещения отходов) в соответствии с Федеральными законами № 99-ФЗ от 04.05.2011г., № 89-ФЗ от 24.06.1998г., № 503-ФЗ от 31.12.2017г.

Вывоз строительных отходов осуществляется на ближайший полигон для размещения отходов (расстояние 6,1 км), который находится на балансе МУП «Югорскэнергогаз». По завершению демонтажных работ с территории должны быть убраны временные здания и сооружения, оставшиеся материалы и конструкции.

Транспортная схема вывоза отходов на полигон размещения отходов

Определение объёма и веса мусора строительного для вывозки и утилизации.

1.Определяем объем демонтируемого здания в «Воздухе» или в геометрии здания:

Длина здания х Ширина здания х Высота здания (от нижней точки фундамента до конька крыши).

Объём демонтируемого здания «в воздухе» по адресу г.Югорск, ул. Монтажников, д. 3А принят на основании представленного технического паспорта в размере **4225,0 м3**.

2. Рассчитываем объем строительного мусора (поэлементно), приготовленного к вывозу (в твердом теле)

3. Рассчитываем Веса вывозимого мусора (каждый элемент отдельно):

Р вес выв. Мусора = V мусора в твердом теле х Моб.

где Моб.— масса объемная строительного мусора полученного при разборке.

Объемная масса строительного мусора должна приниматься усредненной по следующим нормам:

- при разборке бетонных конструкций - 2400 кг/м3;
- при разборке железобетонных конструкций - 2500 кг/м3;
- при разборке конструкций из кирпича, камня, отбивке штукатурки и облицовочной плитки - 1800 кг/м3;
- при разборке конструкций деревянных и каркасно-засыпных - 600 кг/м3;

- при выполнении прочих работ по разборке (кроме работ по разборке металлоконструкций и инженерно-технологического оборудования) - 1200 кг/м3.

Масса разбираемых металлоконструкций и инженерно-технологического оборудования принимается по проектным данным.

Т.к. приведенные выше данные относятся к строениям «в плотном теле», то есть неразобранными, то фактическая плотность разобранных конструкций будет отличаться (т/м3):

смешанные отходы (демонтаж) — 1,6;
смешанные отходы (ремонт) — 0,16;
куски асбеста — 0,7;
битый кирпич — 1,9;
керамические изделия — 1,7;
асфальтовое дорожное покрытие — 1,1;
утеплитель (минеральная вата) — 0,2;
стальные изделия — 0,8;
чугунные изделия — 0,9;
штукатурка — 1,8;
древесно-волокнистая плита, древесно-стружечная плита — 0,65;
дерево (оконные и дверные рамы, плинтус, панели) — 0,6;
рубероид — 0,6.

Таблица 4. Расчет мусора строительного, приготовленного к вывозу (в твердом теле)

№ п/п	Вид конструкции	Материал	Ед. изм.	Кол-во	Формула расчёта, расчет объёмов работ и расхода материалов	Факт. плотность	Вес конструкций
1	2	3	4	5	6	7	8
На полигон захоронения отходов							
1	Покрытие кровли	асбестоцемент	$м^3$	5,04	840,52*0,006	0,7	3,53
2	Обрешетка, стропила	дерево	$м^3$	23,62	7,86+15,76	0,6	14,17
3	Перекрытия	дерево	$м^3$	667,13	12,5*59,3*3*0,3	0,6	400,28
4	Перегородки	дерево	$м^3$	90,1	(5,16*19+3,42*12+2,2*4+2,02*16)*2,5*0,1*2	0,6	54,06
5	Стены	дерево	$м^3$	543,3	(12,5*10+59,3*4)*2*0,3*2,5	0,6	325,98
6	Фундаменты	бутовые столбовые	$м^3$	25,92	(8*10+40*4)*0,3*0,3*1,2	2,5	64,8
			Итого:	**1355,11**			**862,82**

Порядок проведения работ по переработке и утилизации отходов.

Сортировка обрушенных материалов по группам, подлежащим переработке и направляемым на захоронение, а также их погрузка в автотранспортные средства, задействованные на вывозе (удалении) отходов ведется механизировано экскаватором.

После вывоза отсортированных строительных отходов от сноса здания, осуществляется механизированная уборка территории строительной площадки с применением бульдозеров и поливочно-уборочной техники. Образовавшийся в процессе уборки территории смет (строительный мусор) загружается в автотранспорт и вывозится на захоронение.

Характеристика площадок временного хранения и накопления отходов.

Площадка временного хранения отходов на данном объекте располагается непосредственно на территории объекта.

Строительные отходы и бытовые отходы, образующиеся на строительной площадке, временно складируются на специально отведенном участке с твердым покрытием и регулярно вывозятся на площадку утилизации.

Сбор и временное хранение отходов определяется раздельно согласно их классам опасности. Раздельный сбор образующихся отходов должен осуществляться преимущественно механизированным способом. Допускается ручная сортировка образующихся отходов при условии соблюдения действующих санитарных норм, экологических требований и правил техники безопасности.

Предельный срок содержания образующихся отходов на площадках не должен превышать 7 календарных дней.

В местах хранения предусмотрено ограждение по периметру площадки в соответствии с ГОСТ 25407-78 «Ограждения инвентарные строительных площадок и участков производства строительно-монтажных работ».

Освещение мест хранения в темное время суток отвечает требованиям ГОСТ 12.1.046-2014 «Система стандартов безопасности труда (ССБТ). Строительство. Нормы освещения строительных площадок».

К местам хранения должен быть исключен доступ посторонних лиц, не имеющих отношение к процессу обращения отходов или контролю за указанным процессом.

Размещение отходов в местах хранения должно осуществляться с соблюдением действующих экологических, санитарных, противопожарных норм и правил техники безопасности, а также способом, обеспечивающим возможность беспрепятственной погрузки каждой отдельной позиции отходов на автотранспорт для их удаления (вывоза) с территории объекта образования отходов.

18. Перечень мероприятий по рекультивации и благоустройству земельного участка (в случае, если такая необходимость определена собственником объекта капитального строительства, или собственниками помещений в нем, или застройщиком)

Благоустройство земельного участка заключается в планировке территории после демонтажа фундаментов. Для планировки использовать песок природный средний. Работы выполнять механизированным способом.

Этапы рекультивации:

1. Ликвидация объекта (здания);
2. Очистка рекультивируемой территории от производственных отходов, строительного мусора с последующим их вывозом в места размещения;
3. Обратная засыпка выемок от фундаментов привозным грунтом (песок природный средний) до уровня проезжей части;
4. Грубая планировка территории бульдозером.

19. Сведения об остающихся после сноса объекта капитального строительства в земле и в водных объектах коммуникациях, конструкциях и сооружениях, сведения о наличии разрешений органов государственного надзора на сохранение этих коммуникаций, конструкций и сооружений в земле и в водных объектах в случае, если наличие такого разрешения предусмотрено законодательством Российской Федерации

После сноса объекта капитального строительства все неиспользуемые коммуникации подлежат утилизации. Все оставшиеся сети инженерно-технического обеспечения должны быть восстановлены в должном порядке.

20. Сведения о наличии согласования с соответствующими государственными органами, в том числе органами государственного надзора, способа сноса объекта капитального строительства путем взрыва, сжигания или иным потенциально опасным способом, перечень дополнительных мер безопасности при использовании потенциально опасных способов сноса

Проектом организации демонтажа не предусматривается производство работ путём взрыва, сжигания или иным потенциально опасным методом.

21. Сведения об акте, подтверждающем отключение объекта капитального строительства, подлежащего сносу, от сетей инженерно-технического обеспечения, подписанном организацией, осуществляющей эксплуатацию соответствующих сетей инженерно-технического обеспечения (при наличии)

Отсутствует.

22. Сведения о документе федерального органа исполнительной власти, осуществляющего функции по охране культурного наследия, подтверждающем отсутствие сведений об объекте капитального строительства, подлежащем сносу, в едином государственном реестре объектов культурного наследия (памятников истории и культуры) народов Российской Федерации, и документе, подтверждающем, что объект капитального строительства, подлежащий сносу, не является выявленным объектом культурного наследия либо объектом, обладающим признаками объекта культурного наследия, выдаваемых в порядке, предусмотренном указанным федеральным органом исполнительной власти

Демонтируемый объект капитального строительства, расположенный по адресу: г. Югорск, ул. Монтажников, д.3А не является объектом культурного наследия.

ГРАФИЧЕСКАЯ ЧАСТЬ

Взам.инв.№	
Подпись и дата	
Инв.№ ориг	

						ПСС-20-23-ПОД-7-ГЧ
Изм	Кол.уч	Лист	№док	Подпись	Дата	
Составил		Шаламов В.А.			03.2023	Графическая часть
Проверил						
Н.контр.						
ГИП		Шаламов В.А.			03.2023	

Стадия	Лист	Листов
П	1	6

ООО «ПРОЕКТСТРОЙСЕРВИС»

Перв. примен.

Справ. №

Подп. и дата

Инв. № дубл.

Взам. инв. №

Подп. и дата

Инв. № подл.

Ситуационная схема

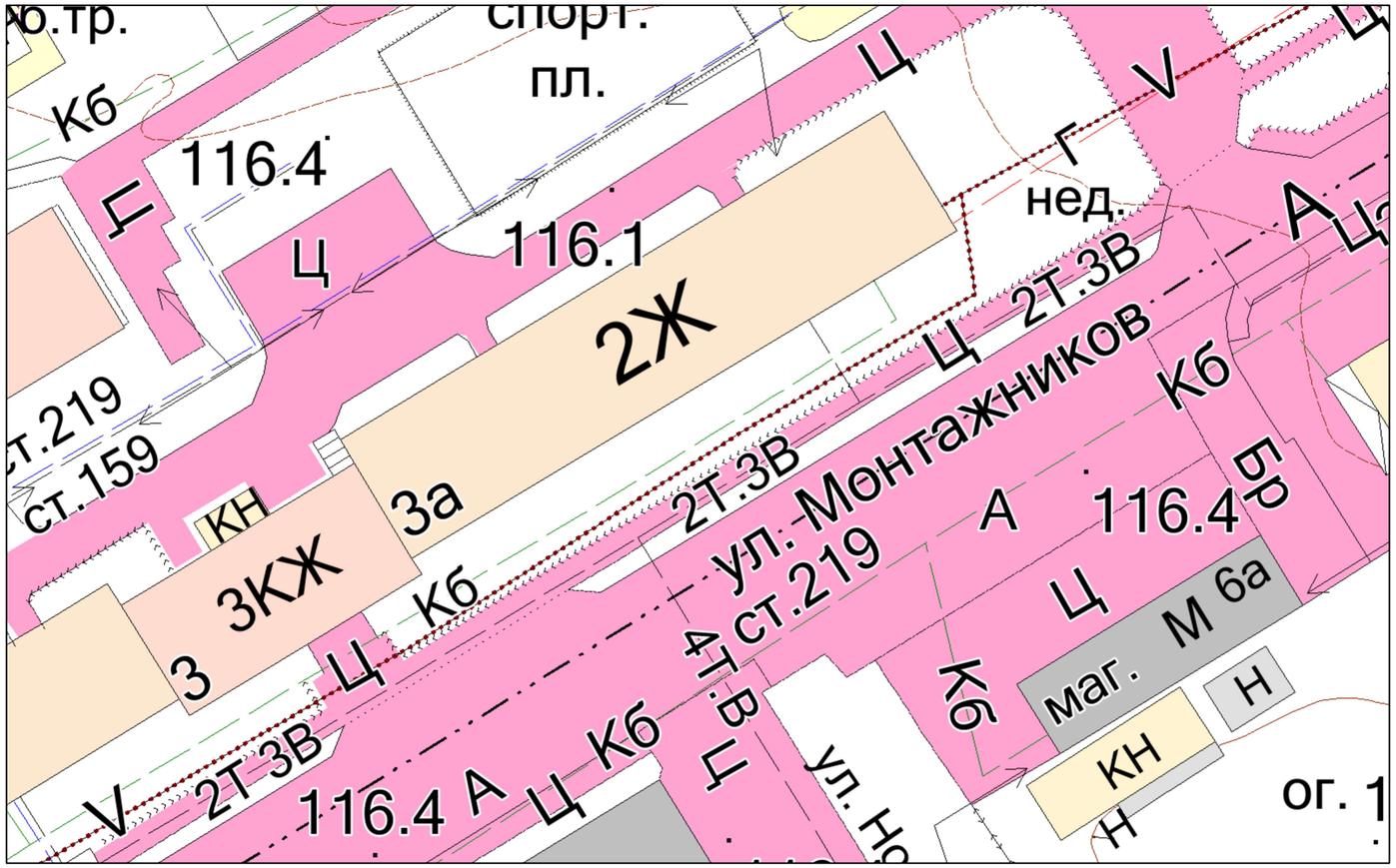

Ситуационный план

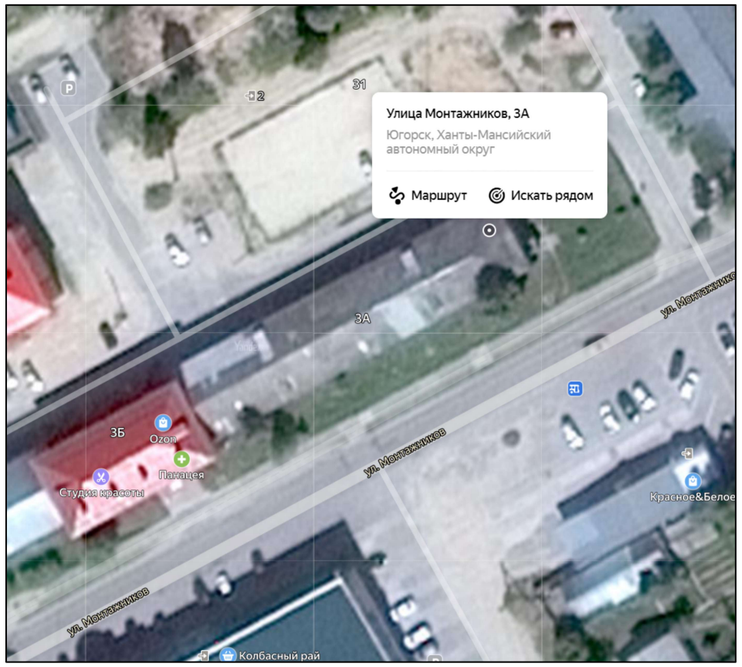

					ПСС-20-23-ПОД-7-ГЧ			
Изм.	Лист	№ докум.	Подп.	Дата	Снос объекта капитального строительства, расположенного по адресу: ХМАО-Югра, г. Югорск, ул. Монтажников 3А	Стадия	Лист	Листов
Составил		Шаламов В.А.		03.2023		П	1	6
Проверил								
Н.контр.					Ситуационная схема, ситуационный план	ООО "ПРОЕКТСТРОЙСЕРВИС"		
ГИП		Шаламов В.А.		03.2023				

Копировал Формат А3

Ситуационная схема

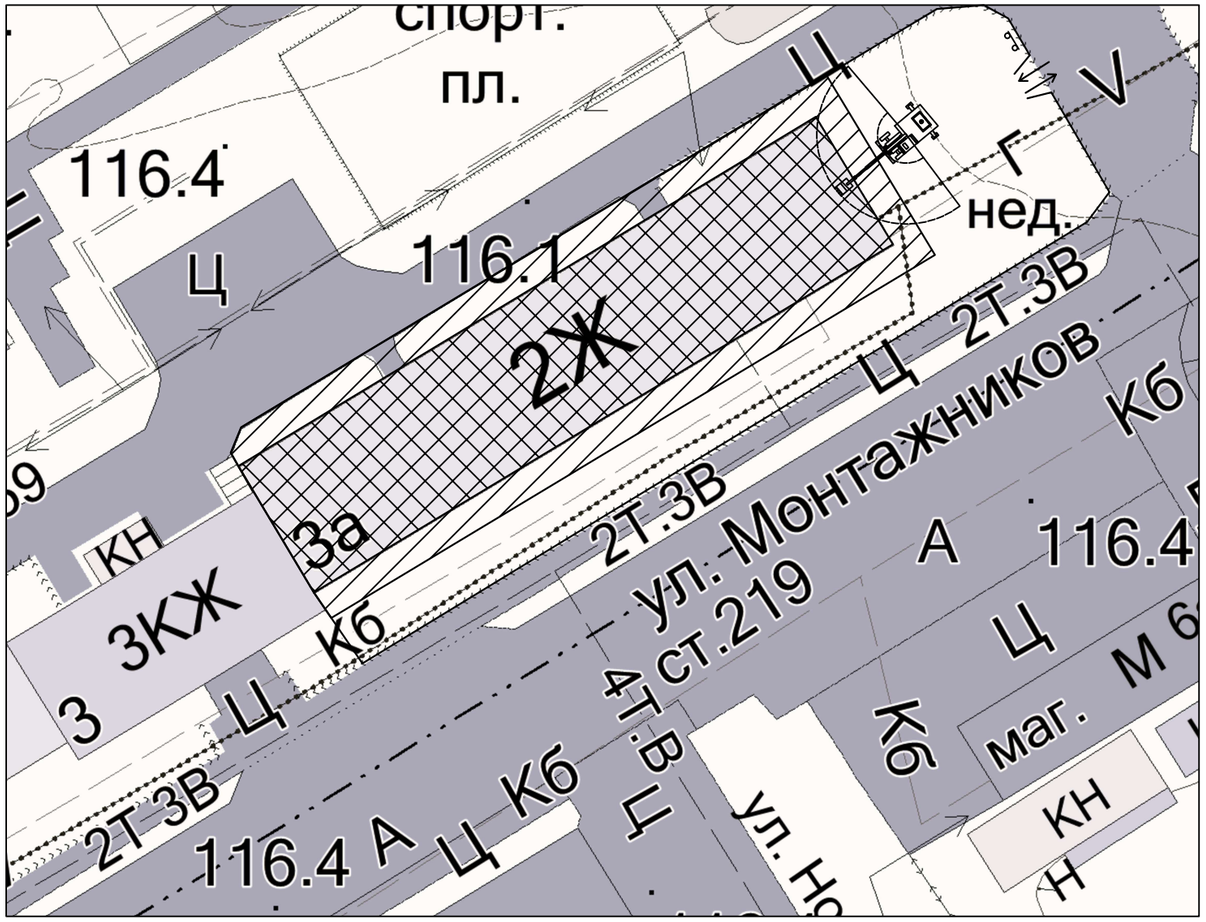

- Здание, подлежащее сносу
- Зона развала
- Ограждение территории
- Въезд и выезд на площадку
- Пожарный щит
- Зона работы экскаватора

Ведомость потребности основных машин и механизмов

Наименование	Марка	Кол.	Область применения
1	2	3	4
Экскаватор, емк., ковша 0,6 м3	ЭО-3323	1	Демонтаж здания, земляные работы, погрузочные работы
Гидромолот	МГ-300	1	Демонтаж фундаментов
Бульдозер, 130 л.с.	ДЗ-17	1	Планировка территории
Автосамосвал, г.п. 10т	КамАЗ	4	Транспортировка строительного мусора
Гидромолот	МГ-300	1	Демонтаж фундаментов

Ограждение строительной площадки

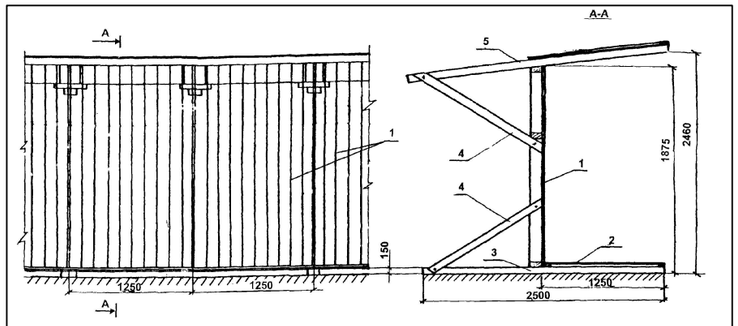

Рис. 1. Сборно-разборное, бесстоечное ограждение на железобетонных лежнях с тротуарными щитами и защитным козырьком:
1 - щит ограждения; 2 - тротуарный щит; 3 - железобетонный лежень; 4 - подкос; 5 - защитный козырек.

Примечание:

1. Демонтажные работы осуществлять при обязательном оперативном мониторинге транзитных инженерных сетей;
2. На вынос инженерных сетей необходимо получать технические условия от эксплуатационных организаций;
3. Для защиты смотровых колодцев транзитных инженерных систем проектом предлагается накрывать их листовым железом толщиной не менее 8 мм. Границы листов должны выступать за границы люка колодца не менее 1,5 м. Лист защитного железа не должен касаться крышки люка, при необходимости произвести песчаную подсыпку.
4. Длина ограждения строительной площадки: Инвентарное ограждение - 180 м.
5. 5. При производстве работ возможно применение машин и механизмов других марок с аналогичными техническими характеристиками

Изм.	Лист	№ докум.	Подп.	Дата
Составил		Шаламов В.А.		03.2023
Проверил				
Н.контр.				
ГИП		Шаламов В.А.		03.2023

ПСС-20-23-ПОД-7-ГЧ

Снос объекта капитального строительства, расположенного по адресу: ХМАО-Югра, г. Югорск, ул. Монтажников 3А

Стадия	Лист	Листов
П	2	6

Ситуационная схема, ситуационный план

ООО "ПРОЕКТСТРОЙСЕРВИС"

Копировал

Формат А3

Перв. примен. | Справ. № | Подп. и дата | Инв. № дубл. | Взам. инв. № | Подп. и дата | Инв. № подл.

Технологическая карта на демонтаж (снос) надземной части объекта капитального строительства

1. ОБЛАСТЬ ПРИМЕНЕНИЯ

1.1 Технологическая карта служит руководством по демонтажу надземной части здания экскаватором с ковшом (методом обрушения).

1.2 В состав работ, рассматриваемых картой, входят:
- подготовка здания к разборке;
- демонтаж надземной части здания (обрушением);
- удаление материалов от разборки.

2. ОРГАНИЗАЦИЯ И ТЕХНОЛОГИЯ ВЫПОЛНЕНИЯ РАБОТ
До начала подготовительных работ объект должен быть принят от Заказчика Подрядчиком к производству работ по «Акту готовности площадки к производству строительных специальных работ». До принятия объекта к производству работ от Заказчика, Подрядчику запрещается производить какие-либо работы на объекте. Проведение подготовительных работ на объекте разрешается выполнять при наличии ордера.

2.1 До начала демонтажа выполнить подготовительные работы:
- Подготовить рабочие места (разместить бытовые помещения, завести необходимые механизмы, инструменты и приспособления);
- Огородить участки производства работ сигнальной лентой, расставить знаки безопасности;
- Обеспечить огороженную площадку первичными средствами пожаротушения и аптечкой первой медицинской помощи. Комплектацию набора первичных средств пожаротушения согласовать с уполномоченной службой заказчика, ответственной за ПБ и ТБ;
- Приказом по организации назначить из ИТР лицо, ответственное за безопасное производство работ;
- Оформить наряд-допуск на производство демонтажных работ;
- При выполнении демонтажных работ выставить наблюдающего и установить сигнальные таблички: «Опасная зона», «Проход запрещен»;
- Провести зачистку помещения от строительного и бытового мусора вручную;
- Демонтировать инженерное оборудование;
- Отключить инженерные сети от городских питающих коммуникаций;
- Демонтировать водомеры, газовые и электрические счётчики, систему вентиляции и электропроводку.
-

2.2 Производство работ:
Демонтаж надземной конструкции здания производить экскаватором на пневмоколесном ходу до дневной отметки поверхности земли.
Основной метод разборки – обрушение конструкций.
Разрушение производится методом «на себя». При разборке с помощью экскаватора работа выполняется в общем направлении сверху-вниз.
Экскаватор устанавливается на расстояние не ближе 5-6 метров от стены здания. Разбираемые элементы сбрасываются вниз, где сортируются и временно складируются в специально отведенных местах.
Последовательность демонтажа определяется с учётом обеспечения устойчивости и жесткости остающихся конструкций.
До разборки фундаментов необходимо расчистить завалы над ними. Для этого использовать экскаватор с ковшом.
Снос производить таким образом, чтобы к концу смены не оставалось неустойчивых и нависающих конструкций.

2.3 Удаление материалов от разборки:
Обрушенные конструкции необходимо дробить на более мелкие транспортабельные части экскаватором с ковшом.
По мере накопления строительного мусора от разборки – сортировать их и складировать в местах временного хранения.
После завершения механизированной разборки конструкций здания, образовавшийся строительный мусор грузить экскаватором на автосамосвалы и вывозить на полигон ТБО с целью дельнейшей утилизации.

3. МАТЕРИАЛЬНО-ТЕХНИЧЕСКИЕ РЕСУРСЫ

3.1 Перечень основного необходимого оборудования, машин, механизмов и инструментов:
Экскаватор с ковшом – 1 шт.
Автосамосвалы – 4 шт.

3.2 Потребность в рабочих кадрах:
Прораб – 1 чел.
Машинист экскаватора – 1 чел.
Рабочий – 5 чел.
Водитель автосамосвала – 4 шт.
Все рабочие и специалисты имеют необходимые знания и специальные допуски (разрешения) на производство данных работ.

4. ОСНОВНЫЕ УКАЗАНИЯ И МЕРОПРИЯТИЯ ПО ОХРАНЕ ТРУДА И ТЕХНИКЕ БЕЗОПАСНОСТИ
- Ответственность за выполнение мероприятия по технике безопасности, охране труда, пожарной и экологической безопасности возлагается на руководителя работ, назначенного приказом;
- Запрещается выполнять демонтажные работы при скорости ветра 15 м/с и более, при грозе или тумане, исключающих видимость в пределах фронта работ;
- В местах производства демонтажных работ и в зоне работы основных машин и механизмов запрещается нахождение лиц, не имеющих непосредственного отношения к этим работам;
- Присутствие людей и передвижение транспортных средств в зонах возможного падения грузов запрещается;
- Опасную зону для нахождения людей выделить сигнальными ограждениями по ГОСТ 12.4.059-89 и табличками «Опасная зона. Проход запрещен»;
- Все лица, находящиеся на строительной площадке, обязаны носить защитные каски;
- При производстве демонтажных работ соблюдать требования «Правил по охране труда в строительстве», утвержденных Приказом Минтруда №336н от 01.06.2015 г.;
- Лицо, ответственное за безопасное производство работ, обязано:
1) ознакомить рабочих с технологической картой;
2) следить за исправным состоянием инструментов, механизмов и приспособлений;
3) разъяснить работникам их обязанности и последовательность выполнения работ.

Схема демонтажа надземной части здания экскаватором с ковшом

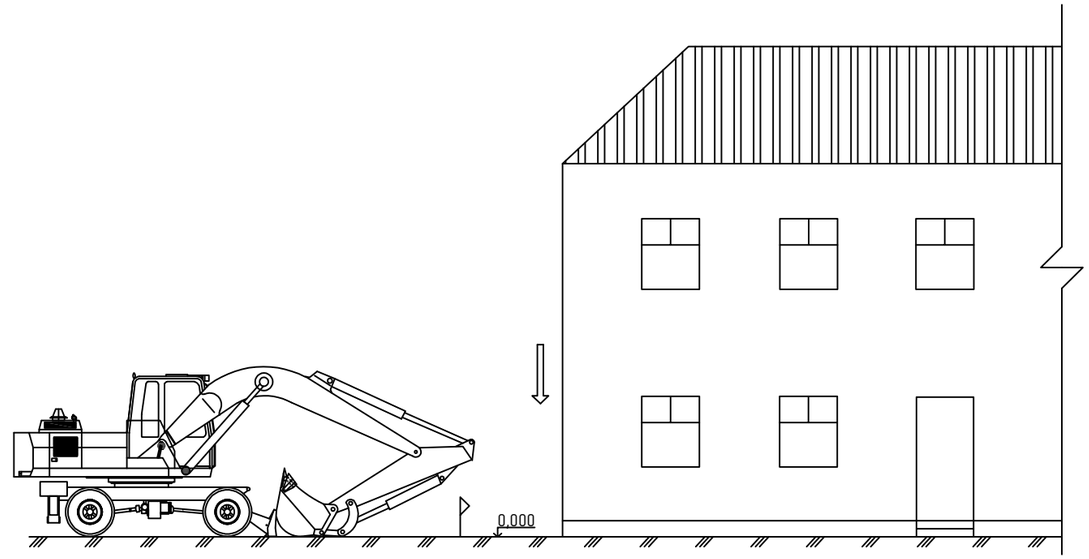

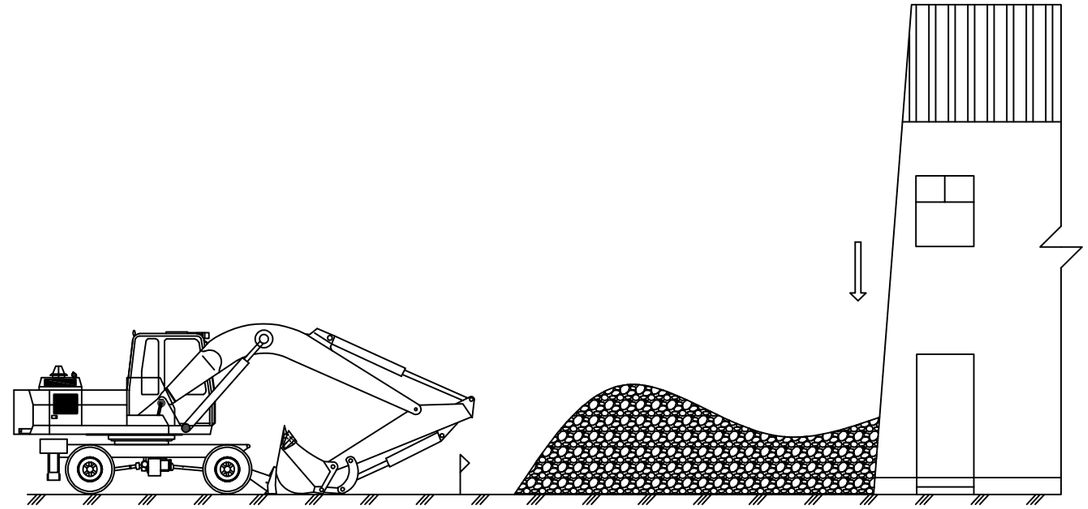

Изм.	Лист	№ докум.	Подп.	Дата	ПСС-20-23-ПОД-7-ГЧ			
Составил		Шаламов В.А.		03.2023	Снос объекта капитального строительства, расположенного по адресу: ХМАО-Югра, г. Югорск, ул. Монтажников 3А	Стадия	Лист	Листов
Проверил						П	3	6
Н.контр.					Ситуационная схема, ситуационный план	ООО "ПРОЕКТСТРОЙСЕРВИС"		
ГИП		Шаламов В.А.		03.2023				

Копировал Формат А3

Перв. примен. | Справ. № | Подп. и дата | Инв. № дубл. | Взам. инв. № | Подп. и дата | Инв. № подл.

Технологическая карта на демонтаж подземной части (фундаментов) объекта капитального строительства

1. ОБЛАСТЬ ПРИМЕНЕНИЯ
2.
1.1 Технологическая карта служит руководством по демонтажу подземной части (фундаментов) здания экскаватором с ковшом и гидромолотом.

1.2 В состав работ, рассматриваемых картой, входят:
- подготовительные работы к разборке;
- демонтаж подземной части здания;
- удаление материалов от разборки.

2. ОРГАНИЗАЦИЯ И ТЕХНОЛОГИЯ ВЫПОЛНЕНИЯ РАБОТ

2.1 До начала демонтажа выполнить подготовительные работы:
- Подготовить рабочие места (разместить бытовые помещения, завести необходимые механизмы, инструменты и приспособления);
- Огородить участки производства работ сигнальной лентой, расставить знаки безопасности;
- Обеспечить огороженную площадку первичными средствами пожаротушения и аптечкой первой медицинской помощи. Комплектацию набора первичных средств пожаротушения согласовать с уполномоченной службой заказчика, ответственной за ПБ и ТБ;
- Приказом по организации назначить из ИТР лицо, ответственное за безопасное производство работ;
- Оформить наряд-допуск на производство демонтажных работ;
- При выполнении демонтажных работ выставить наблюдающего и установить сигнальные таблички: «Опасная зона», «Проход запрещен».

2.2 Производство работ:
К демонтажу фундаментов приступить только после того, как снесена надземная часть здания и расчищены завалы над ними.
Демонтировать бутовой столбовой фундамент здания механизированным способом:
- произвести откопку фундамента экскаватором с ковшом;
- выполнить разрушение фундаментов на куски экскаватором с гидромолотом;
- произвести погрузку мусора от разборки на транспортные средства (автосамосвалы) и вывезти в места временного хранения материалов с последующим вывозом в места размещения (полигон ТБО).

2.3 Удаление материалов от разборки:
Фундаменты (при необходимости) следует дробить на более мелкие транспортабельные части экскаватором с гидромолотом.
По мере накопления строительного мусора от разборки фундаментов – сортировать их и складировать в местах временного хранения.
После завершения механизированной разборки фундаментов здания, образовавшийся строительный мусор грузить экскаватором на автосамосвалы и вывозить на полигон ТБО с целью дельнейшей утилизации.

3. МАТЕРИАЛЬНО-ТЕХНИЧЕСКИЕ РЕСУРСЫ

3.1 Перечень основного необходимого оборудования, машин, механизмов и инструментов:
Экскаватор с ковшом и гидромолотом – 1 шт.
Автосамосвалы – 4 шт.

3.2 Потребность в рабочих кадрах:
Прораб – 1 чел.
Машинист экскаватора (с ковшом и гидромолотом) – 1 чел.
Рабочий – 5 чел.
Водитель автосамосвала – 4 шт.
Все рабочие и специалисты имеют необходимые знания и специальные допуски (разрешения) на производство данных работ.

4. ОСНОВНЫЕ УКАЗАНИЯ И МЕРОПРИЯТИЯ ПО ОХРАНЕ ТРУДА И ТЕХНИКЕ БЕЗОПАСНОСТИ
- Ответственность за выполнение мероприятия по технике безопасности, охране труда, пожарной и экологической безопасности возлагается на руководителя работ, назначенного приказом;
- Запрещается выполнять демонтажные работы при скорости ветра 15 м/с и более, при грозе или тумане, исключающих видимость в пределах фронта работ;
- В местах производства демонтажных работ и в зоне работы основных машин и механизмов запрещается нахождение лиц, не имеющих непосредственного отношения к этим работам;
- Присутствие людей и передвижение транспортных средств в зонах возможного падения грузов запрещается;
- Опасную зону для нахождения людей выделить сигнальными ограждениями по ГОСТ 12.4.059-89 и табличками «Опасная зона. Проход запрещен»;
- Все лица, находящиеся на строительной площадке, обязаны носить защитные каски;
- При производстве демонтажных работ соблюдать требования «Правил по охране труда в строительстве», утвержденных Приказом Минтруда №336н от 01.06.2015 г.;
- Лицо, ответственное за безопасное производство работ, обязано:
1) ознакомить рабочих с технологической картой;
2) следить за исправным состоянием инструментов, механизмов и приспособлений;
3) разъяснить работникам их обязанности и последовательность выполнения работ.

Схема демонтажа подземной части (фундаментов) здания

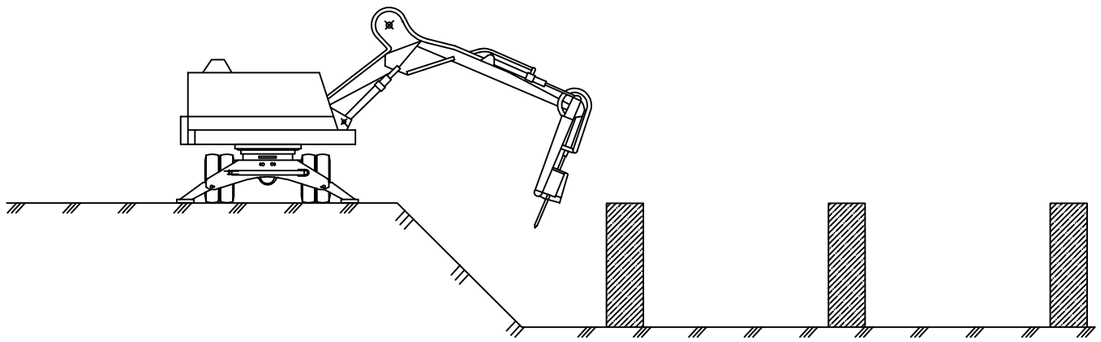

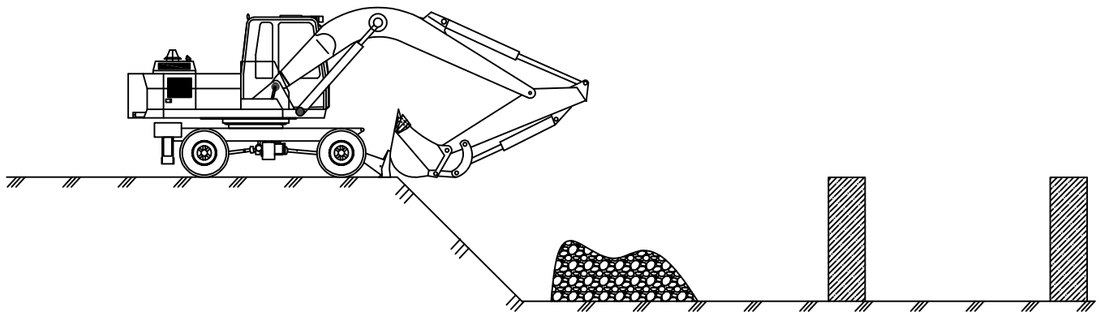

					ПСС-20-23-ПОД-7-ГЧ		
Изм.	Лист	№ докум.	Подп.	Дата	Снос объекта капитального строительства, расположенного по адресу: ХМАО-Югра, г. Югорск, ул. Монтажников 3А	Стадия	Лист	Листов
Составил		Шаламов В.А.		03.2023		П	4	6
Проверил								
Н.контр.					Ситуационная схема, ситуационный план	ООО "ПРОЕКТСТРОЙСЕРВИС"		
ГИП		Шаламов В.А.		03.2023				

Копировал Формат А3

Перв. примен. | Справ. № | Подп. и дата | Инв. № дубл. | Взам. инв. № | Подп. и дата | Инв. № подл.

Схема планировки территории бульдозером

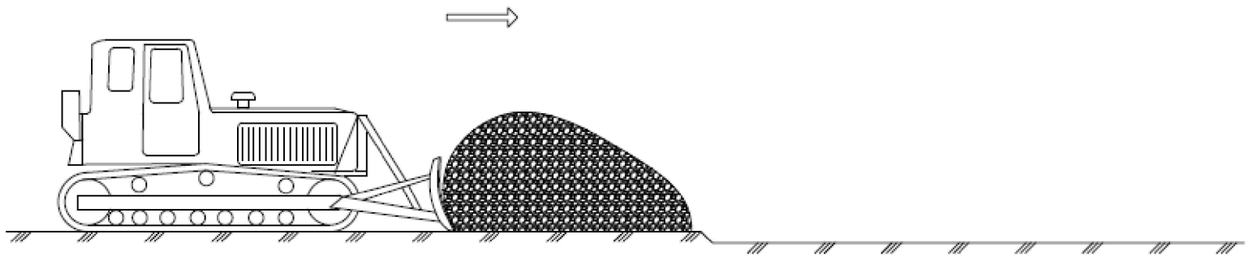

Технологическая карта на планировку территории после сноса объекта капитального строительства

1. ОБЛАСТЬ ПРИМЕНЕНИЯ

1.1 Технологическая карта служит руководством по планировке территории бульдозером после сноса объекта методом обрушения

2. ОРГАНИЗАЦИЯ И ТЕХНОЛОГИЯ ВЫПОЛНЕНИЯ РАБОТ

2.1 Производство работ:
К планировке территории приступить только после того, как демонтированы все конструкции здания. До планировки необходимо произвести зачистку площадки. Строительный мусор вывозится с площадки полностью (на полигон ТБО).
Планировка территории производится следующим образом:
Грунт доставляют к месту укладки автосамосвалами, а затем небольшими порциями сталкивают бульдозерами с бровки котлована. Далее привозной грунт разравнивают бульдозером.

3. МАТЕРИАЛЬНО-ТЕХНИЧЕСКИЕ РЕСУРСЫ

3.1 Перечень основного необходимого оборудования, машин, механизмов и инструментов:
Бульдозер – 1 шт.
Автосамосвалы – 2 шт.

3.2 Потребность в рабочих кадрах:
Прораб – 1 чел.
Машинист бульдозера – 1 чел.
Рабочий – 2 чел.
Водитель автосамосвала – 2 чел.
Все рабочие и специалисты имеют необходимые знания и специальные допуски (разрешения) на производство данных работ.

4. ОСНОВНЫЕ УКАЗАНИЯ И МЕРОПРИЯТИЯ ПО ОХРАНЕ ТРУДА И ТЕХНИКЕ БЕЗОПАСНОСТИ
- Ответственность за выполнение мероприятия по технике безопасности, охране труда, пожарной и экологической безопасности
возлагается на руководителя работ, назначенного приказом;
- Запрещается выполнять демонтажные работы при скорости ветра 15 м/с и более, при грозе или тумане, исключающих видимость в
пределах фронта работ;
- В местах производства демонтажных работ и в зоне работы основных машин и механизмов запрещается нахождение лиц, не имеющих
непосредственного отношения к этим работам;
- Присутствие людей и передвижение транспортных средств в зонах возможного падения грузов запрещается;
- Опасную зону для нахождения людей выделить сигнальными ограждениями по ГОСТ 12.4.059-89 и табличками «Опасная зона. Проход
запрещен»;
- Все лица, находящиеся на строительной площадке, обязаны носить защитные каски;
- При производстве демонтажных работ соблюдать требования «Правил по охране труда в строительстве», утвержденных Приказом
Минтруда №336н от 01.06.2015 г.;
- Лицо, ответственное за безопасное производство работ, обязано:
1) ознакомить рабочих с технологической картой;
2) следить за исправным состоянием инструментов, механизмов и приспособлений;
3) разъяснить работникам их обязанности и последовательность выполнения работ.

					ПСС-20-23-ПОД-7-ГЧ			
Изм.	Лист	№ докум.	Подп.	Дата	Снос объекта капитального строительства, расположенного по адресу: ХМАО-Югра, г. Югорск, ул. Монтажников 3А	Стадия	Лист	Листов
Составил		Шаламов В.А.		03.2023		П	5	6
Проверил								
Н.контр.					Ситуационная схема, ситуационный план	ООО "ПРОЕКТСТРОЙСЕРВИС"		
ГИП		Шаламов В.А.		03.2023				

Копировал Формат А3

Перв. примен. | Справ. № | Подп. и дата | Инв. № дубл. | Взам. инв. № | Подп. и дата | Инв. № подл.

Ситуационная схема

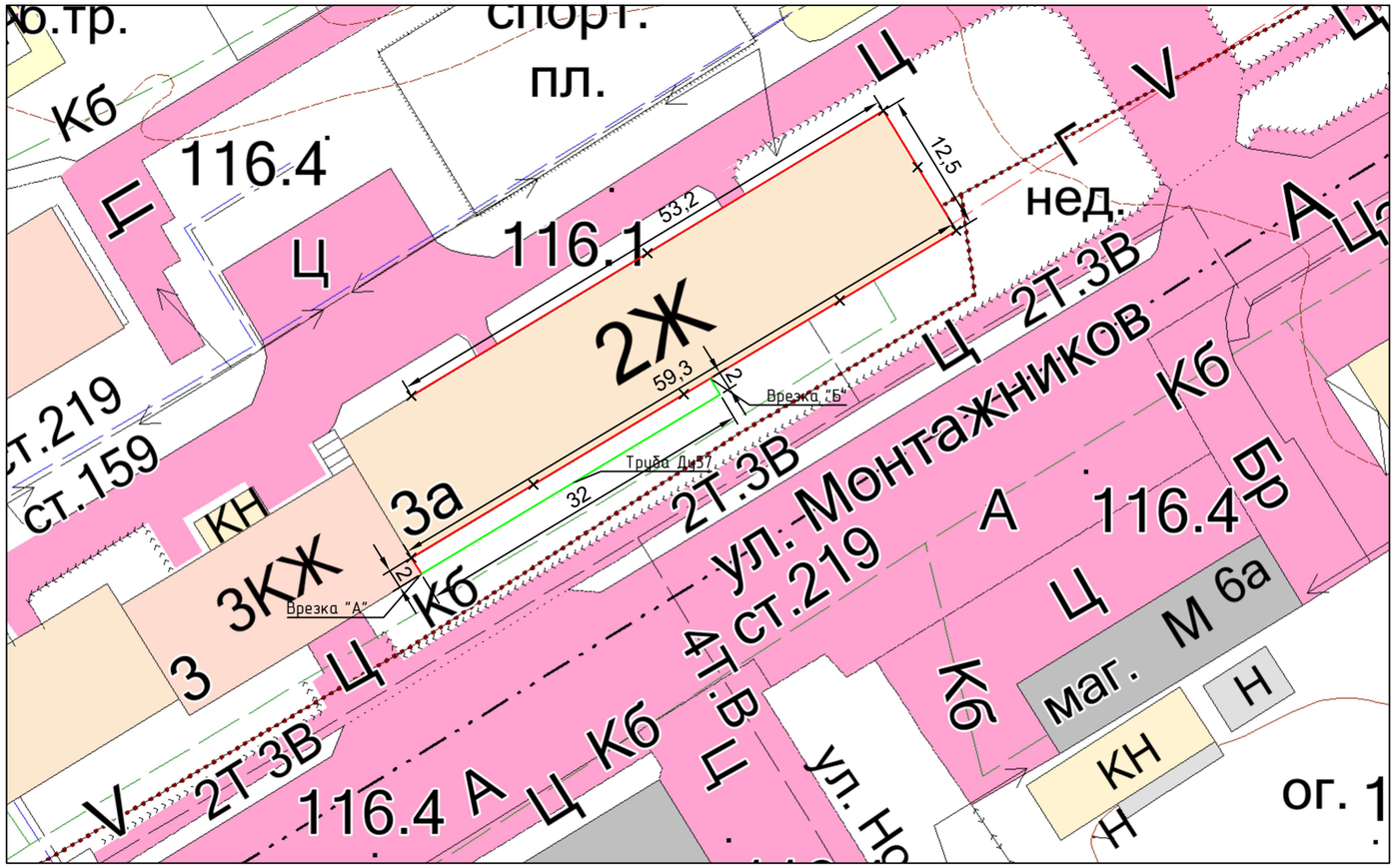

Демонтируемый участок газопровода

Новый участок газопровода

Опора газопровода

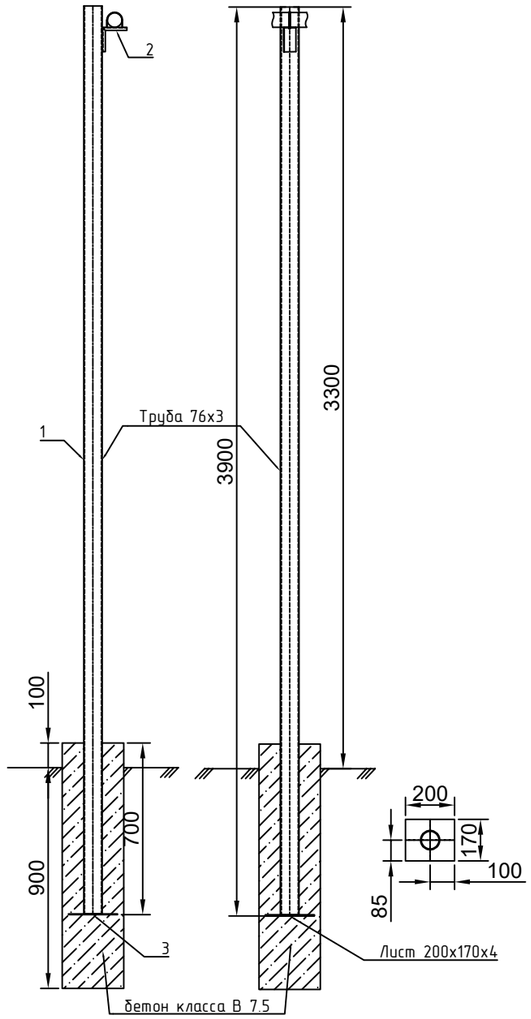

Примечание:

1. Согласно п. 4.3. типовых строительных конструкций серии 5.905-18.05 максимально допустимое расстояние между опорами для Dy=50 принимать 9 м.
2. Земляные работы, связанные с монтажом опор под газопровод, следует выполнять в соответствии с требованиями СП 45.13330.2017.
3. Металлоконструкции креплений газопроводов подлежат окраске двумя слоями масляной краски для наружных работ по двум слоям грунтовки ГФ-021.
4. Монтаж газопроводов должна выполнять специализированная строительная организация с учетом требований "Правил безопасности систем газораспределения и газоснабжения.
5. Источником газоснабжения служит газопровод низкого давления, диаметром Ду57 мм, расположенный на стене сносимого здания.
6. Проектом предусмотрен перенос газопровода, расположенного на стене здания на опоры высотой 3.3 м. Расстояние между опорами составляет 9 меторв.

Спецификация элементов на одну опору

№ п/п	Наименование элемента	Ед.изм.	Количество	Масса ед. кг	Примечание
1	Трубы стальные круглые ГОСТ 10704-91 размером: ф76 толщиной 3 мм	м	3.9	5.40	21,06 кг
2	Уголок стальной ГОСТ размером: 50х50 толщиной 5 мм	м	0.3	3.05	0,92 кг
3	Лист стальной по ГОСТ 19903-74* размером: 200х170 толщиной 4 мм	м2	0.034	31.4	1,07 кг

Изм.	Лист	№ докум.	Подп.	Дата
Составил		Шаламов В.А.		03.2023
Проверил				
Н.контр.				
ГИП		Шаламов В.А.		03.2023

ПСС-20-23-ПОД-7-ГЧ

Снос объекта капитального строительства, расположенного по адресу: ХМАО-Югра, г. Югорск, ул. Монтажников 3А

Стадия	Лист	Листов
П	6	6

Ситуационная схема, ситуационный план

ООО "ПРОЕКТСТРОЙСЕРВИС"

Копировал

Формат А3

Перв. примен.

Справ. №

Подп. и дата

Инв. № дубл.

Взам. инв. №

Подп. и дата

Инв. № подл.

ПРИЛОЖЕНИЯ

Взам.инв.№	
Подпись и дата	
Инв.№ ориг	

						ПСС-20-23-ПОД-7
Изм	Кол.уч	Лист	№док	Подпись	Дата	
Составил		Шаламов В.А.			03.2023	Приложения
Проверил						
Н.контр.						
ГИП		Шаламов В.А.			03.2023	

Стадия	Лист	Листов
П	1	42

ООО «ПРОЕКТСТРОЙСЕРВИС»

Приложение А

УТВЕРЖДАЮ:
Заместитель главы города – директор
департамента жилищно-коммунального
и строительного комплекса
администрации города Югорска

Р.А. Ефимов
«02» февраля 2023 г.

Задание
на разработку проекта организации работ по сносу аварийных жилых домов и нежилых зданий в городе Югорске

Перечень основных данных и требований	**Основные данные и требования**
1.Общие данные	
1.1. Основание для проектирования	1) Муниципальная программа «Развитие жилищной сферы», утвержденной постановлением администрации города Югорска от 31.10.2018 № 3011; 2) Муниципальная программа «Автомобильные дороги, транспорт и городская среда», утвержденной постановлением администрации города Югорска от 29.10.2018 № 2986;
1.2. Источник финансирования	Бюджет города Югорска
1.3. Полное наименование Заказчика	Департамент жилищно-коммунального и строительного комплекса администрации города Югорска, 628260, Россия, Тюменская обл., Ханты-Мансийский автономный округ – Югра, г. Югорск, ул. Механизаторов, 22
1.4.Стадийность проектирования	1) Проектная документация
1.5. Цель проектирования	1) Разработка проекта организации работ по сносу объектов капитального строительства (аварийного жилья) на территории муниципального образования город Югорск с учётом технических и технологических решений, действующих нормативов, технологических правил при проведении работ, требований к охране труда и экологической обстановке для последующего демонтажа соответствующих объектов. 2) В проектно-сметной документации необходимо предусмотреть условие, что в результате выполненных работ по сносу объектов капитального строительства, Заказчик должен получить выровненную территорию, освобожденную от аварийных строений, сооружений и мусора (включая демонтаж фундаментов и засыпку котлована песком до уровня проезжей части).
1.6. Функциональное назначение и проектная мощность	✓ Жилой дом расположенный по адресу: г. Югорск, ул. Мира, д.59А (год постройки – 1985 г., число этажей – 2; строительный объём – 4247,0 куб.м.; средняя внутренняя высота помещений – 2,36 м; общая площадь здания - 1244,6 кв.м.; количество квартир – 24) ✓ Жилой дом расположенный по адресу: г. Югорск, ул. Спортивная, д.35 (год постройки – 1988 г., число этажей – 2; строительный объём – 4311,0 куб.м.; средняя внутренняя высота помещений – 2,7 м; общая площадь здания - 1188,3 кв.м.; количество квартир – 18) ✓ Жилой дом расположенный по адресу: г. Югорск, ул. Мира,

	д.73А (год постройки – 1986 г., число этажей – 2; строительный объём – 4244,0 куб.м.; средняя внутренняя высота помещений – 2,50 м; общая площадь здания - 1253,0 кв.м.; количество квартир – 24) ✓ Жилой дом расположенный по адресу: г.Югорск, ул. Таёжная, д.24 (год постройки – 1977 г.; число этажей – 2; строительный объём – 1782,0 куб.м.; средняя внутренняя высота помещений – 2,50 м; общая площадь здания – 531,6 кв.м.; количество квартир – 12) ✓ Жилой дом расположенный по адресу: г. Югорск, ул. Мира, д.75 (год постройки – 1985 г.; число этажей – 2; строительный объём – 4323,0 куб.м.; средняя внутренняя высота помещений – 2,4 м; общая площадь здания – 1263,3 кв.м.; количество квартир – 24) ✓ Жилой дом расположенный по адресу: г. Югорск, ул. Мира, д.43А (год постройки – 1981 г.; число этажей – 2; строительный объём – 2851,0 куб.м.; средняя внутренняя высота помещений – 2,50 м; общая площадь здания – 863,6 кв.м.; количество квартир – 12) ✓ Жилой дом расположенный по адресу: г. Югорск, ул. Монтажников, д.3А (год постройки – 1985 г.; число этажей – 2; строительный объём – 4225,0 куб.м.; средняя внутренняя высота помещений – 2,50 м; общая площадь здания – 1260,3 кв.м.; количество квартир – 32) ✓ Нежилое здание, расположенное по адресу: г. Югорск, мкр. Югорск-2, д.12 (бывшая ГРП) Характеристики нежилого здания: - год ввода в эксплуатацию (завершения строительства) - 1966 - площадь здания – 13,8 кв.м. - количество этажей – 1 - материал наружных стен - кирпичные ✓ Нежилое здание, расположенное по адресу: г. Югорск, мкр. Югорск-2, д.16 (бывшая трансформаторная подстанция) Характеристики нежилого здания: - год ввода в эксплуатацию (завершения строительства) - 1997 - площадь здания – 53,4 кв.м. - количество этажей – 1 - материал наружных стен - кирпичные
1.7. Сведения об участке выполнения работ	<u>1) Общие сведения:</u> - Климатический район - 1; - Подрайон – ІД ; - Ветровой –II; - Снеговой район – V; - Зона влажности – нормальная; - Глубина промерзания грунтов - (2.4м-2.88м). Климатические данные необходимо учитывать по СП 131.13330.2012 Строительная климатология. Актуализированная редакция СНиП 23-01-99* <u>2) Наименование и адреса объектов (аварийного жилья):</u> - г. Югорск, ул. Мира, д.59А; - г. Югорск, ул. Спортивная, д.35; - г. Югорск, ул. Мира, д.73А; - г. Югорск, ул. Таёжная, д.24; - г. Югорск, ул. Мира, д.75; - г. Югорск, ул. Мира, д.43А; - г. Югорск, ул. Монтажников, д.3А; - г. Югорск, мкр. Югорск-2, д.16 (бывшая трансформаторная

2

	подстанция); - г. Югорск, мкр. Югорск-2, д.12 (бывшая ГРП)
1.8. Исходные данные для проектирования	✓ Технические паспорта (либо их копии) объектов; ✓ Выписки из ЕГРН об основных характеристиках и зарегистрированных правах на объект недвижимости ✓ Заключения о признании жилых домов непригодными для постоянного проживания; ✓ Технические заключения по результатам обследования технического состояния зданий ✓ Условия отключения от сетей инженерно-технического обеспечения Сбор недостающих исходных данных проектная организация осуществляет самостоятельно.
2. Основные требования	
2.1.Требования к выполнению инженерных изысканий	Не требуется
2.2. Требования к составу и содержанию проектной документации	1) Предусмотреть разработку проектной документации в соответствии с требованиями письма Министерства регионального развития РФ от 22.06.2009 г. № 19088-СК/08 «О разъяснении норм Положения о составе разделов проектной документации и требованиях к их содержанию». 2) Состав и объём проектной документации разработать в соответствии с постановлением Правительства РФ от 26.04.2019 г. №509 «Об утверждении требований к составу и содержанию проекта организации работ по сносу объекта капитального строительства», а именно: - Раздел «Проект организации работ по сносу или демонтажу объектов капитального строительства»; - Раздел «Смета на снос объектов капитального строительства». 3) Проектно-сметная документация должна быть разработана ***отдельно на каждый жилой дом, подлежащий сносу*** (отдельный раздел «Проекта организации работ по сносу или демонтажу объектов капитального строительства» на бумажном носителе и отдельные файлы в электронном виде), совмещение проектно-сметной документации на несколько домов не допускается. 4) Проектной организации необходимо разработать в установленной форме ведомости объёмов работ (по каждому объекту). 5) В проектно-сметной документации необходимо предусмотреть: - установку ограждения строительной площадки (в местах движения пешеходов забор должен иметь козырёк и тротуар с ограждением от проезжей части улицы) (при необходимости); - обозначение выездов и въездов на строительную площадку специальными знаками или указателями (при необходимости); - установку информационного щита с наименованием Подрядчика и указанием адреса, телефона, сроков строительных работ (при необходимости); - обеспечение сохранности элементов благоустройства прилегающей территории, конструкции соседних строений, сооружений, обеспечение их восстановления до исходного состояния в случае повреждения за счёт Подрядчика без увеличения стоимости работ; - демонтаж конструкций здания, включая фундаменты (обоснование принятого метода сноса аварийного жилья); - мероприятия по рекультивации и благоустройству земельного

	участка (засыпку котлована после демонтажа фундаментов и планировку земельного участка); - обеспечение своевременного вывоза (транспортировки) строительного мусора и отходов (не допуская загромождения площадки вокруг объекта) на полигон ТБО в соответствии с действующими нормативными документами в области экологии и охраны окружающей среды; - отсыпку земельного участка песком строительным среднезернистым ***до уровня проезжей части***; 6) Проектная документация должна соответствовать требованиями: -«Градостроительного кодекса Российской Федерации» от 29.12.2004г. № 190-ФЗ; -Федерального закона от 27.12.2002г. № 184-ФЗ «О техническом регулировании»; -Федерального закона от 30.12.2009г. № 384-ФЗ «Технический регламент о безопасности зданий и сооружений»; -МДС 12-46.2008 «Методические рекомендации по разработке и оформлению проекта организации строительства, проекта организации работ по сносу (демонтажу), проекта производства работ; -СП 48.13330.2011 «Организация строительства. Актуализированная редакция СНиП 12-01-2004»; -СНиП 12-03-2001. «Безопасность труда в строительстве. Часть 1. Общие требования»; -СНиП 12-04-2002. «Безопасность труда в строительстве. Часть 2. Общие требования» и др.
2.3. Схема планировочной организации земельного участка	Не требуется
2.4. Охрана окружающей среды	Охрану окружающей среды обеспечить в соответствии с требованиями: - Федерального закона от 10.01.2002 г. № 7-ФЗ «Об охране окружающей среды»; - Федерального закона от 30.03.1999 г. № 52-ФЗ «О санитарно-эпидемиологическом благополучии населения».
2.5. Требования о выполнении противопожарных мероприятий	Пожарную безопасность обеспечить в соответствии с требованиями: - Федерального закона № 123-ФЗ от 22.07.2008 г. «Технический регламент о требованиях пожарной безопасности».
2.6.Требования к составу сметной документации	1) Сметную документацию разработать базисно-индексным методом на основании Методики определения сметной стоимости строительства, реконструкции, капитального ремонта, сноса объектов капитального строительства, работ по сохранению объектов культурного наследия (памятников истории и культуры) народов российской Федерации на территории Российской Федерации (согласно приказа Минстроя РФ от 4 августа 2020 г. № 421/пр, в редакции приказа Минстроя России от 7 июля 2022 года №577/пр). *В случае, если на момент разработки проектно-сметной документации будет использоваться другая Методика определения сметной стоимости строительства, утвержденная Минстроем РФ, то необходимо руководствоваться ей.* 2) Сводный сметный расчёт выполнить в двух уровнях цен (базисный и текущий) 3) Пересчёт в текущий уровень цен выполнить путём

4

	применения индексов изменения сметной стоимости на период разработки сметной документации. Для определения текущей стоимости строительства применить индексы изменения сметной стоимости строительства по данным Министерства строительства и жилищно-коммунального хозяйства Российской Федерации (публикуются ежеквартально). 4) При отсутствии во ФГИС ЦС данных о сметных ценах в текущем уровне цен на отдельные материалы, изделия, конструкции и оборудование, а также сметных нормативов на отдельные виды работ и услуг допускается определение их сметной стоимости по наиболее экономичному варианту, определённому на основании сбора информации о текущих ценах (конъюнктурный анализ). Результаты конъюктурного анализа оформить в соответствии с рекомендуемой формой приведенной в приложении №1 к приказу №421/пр от 04.08.2020г. (ред. приказа Минстроя России от 7 июля 2022 года №577/пр) и подписать муниципальным заказчиком. 5) При разработке сметной документации использовать комплекс, прошедший сертификацию соответствия в порядке, установленном Федеральным законом «О техническом регулировании» (принять программный комплекс «Гранд-смета»).
3. Дополнительные требования	
3.1.Необходимость проведения обследования существующих зданий и сооружений	При необходимости
3.2.Необходимость выполнения обмерных работ	Выполнить обмерные работы в объёме, необходимом для разработки проектной документации.
3.3. Требования к оформлению и сдаче проектной документации	- Проектная документация предоставляется на бумажном носителе в количестве 3-х экземпляров и в электронном виде (1 CD-диск); Проектную документацию оформить в соответствии с ГОСТ 21.001-2013 «Система проектной документации для строительства. Общие положения». Разделы проектной документации необходимо выделить в отдельные тома (книги) в твердом переплете.
3.4.Необходимость проведения авторского надзора	Не требуется
3.5.Особые условия	1) Сроки окончания выполнения работ 2 месяца с даты заключения муниципального контракта; 2) Принятые в документации решения должны соответствовать требованиям экологических, санитарно-гигиенических, противопожарных и других норм и правил, действующих на территории РФ, и обеспечивать безопасную для жизни и здоровья людей эксплуатацию объекта при соблюдении предусмотренных проектом мероприятий; 3) Договор с экспертным органом (негосударственная экспертиза) на проведение экспертизы в объёме проверки достоверности определения сметной стоимости заключает Муниципальный заказчик»; 4) Подрядчик оказывает содействие Муниципальному заказчику при проведении негосударственной экспертизы в объёме проверки достоверности определения сметной стоимости (устраняет замечания, выявленные в проектной документации при проведении проверки).

3.6. Требование о наличии свидетельств о допуске на отдельные виды работ у проектной организации	Подрядчик обязан иметь все допуски и разрешения, установленные законодательством РФ для выполнения проектных работ, а также являться членом СРО в области архитектурно-строительного проектирования.
3.7. Необходимость проведения согласований на этапе выполнения проектных работ	Согласование проектных решений производится проектировщиком в установленном порядке со всеми заинтересованными организациями, необходимость согласования с которыми определяется действующими нормативными документами, особенностями объекта и мотивированным решением.
3.9.Требования к сдаче проектной документации, сформированной в форме электронного документа	Предусмотреть разработку электронной версии проектной документации в соответствии с требованиями приказа Минстроя России от 12.05.2017 №783/пр

СОГЛАСОВАНО:
Начальник управления строительства
департамента жилищно-коммунального
и строительного комплекса

А.Ю. Казаченко _____
«01» февраля 2022 год

Исполнитель: заместитель начальника отдела
подготовки строительства Управления строительства
Ваганин Дмитрий Михайлович
vaganin_DM@ugorsk.ru
Тел. 8(34675)7-04-56

брус 61,74 (50%)

№

Федеральное государственное унитарное предприятие
"Российский государственный центр инвентаризации и учета объектов недвижимости-"
Федеральное БТИ"
Филиал ФГУП "Ростехинвентаризация-Федеральное БТИ" по Ханты--Мансийскому АО-ЮГРА
ЮГОРСКОЕ ПОДРАЗДЕЛЕНИЕ

ТЕХНИЧЕСКИЙ ПАСПОРТ

на **здание**
(вид объекта учета)

многоквартирный дом
(наименование объекта)

Адрес (местоположение) объекта

Субъект Российской Федерации	Ханты-Мансийский автономный округ-Югра	
Район		
Муниципальное образование	тип	городской округ
	наименование	Югорск
Населенный пункт	тип	г.
	наименование	Югорск
Улица (проспект, переулок т.д.)	тип	улица
	наименование	Монтажников
Номер дома	3 "А" брус	
Номер корпуса		
Номер строения	-	
Литера	А	
Иное описание местоположения	-	

Сведения о ранее произведенной постановке на технический учет ОТИ

Инвентарный номер	2199
Кадастровый номер	

Штамп органа государственного технического учета о внесении сведений в единый государственный реестр объектов капитального строительства (ЕГРОКС)

Наименование учетного органа	ФГУП "Ростехинвентаризация-Федеральное БТИ"
Инвентарный номер	71:187:001:003355110
Кадастровый номер	86:00:000000::0000::71:187:001:003355110
Дата внесения сведений в реестр	25.11.2003

Паспорт составлен по состоянию на 18.12.2008 г.

Руководитель _____ Зарецкая Г.В.
(Фамилия И.О.)

М.П.

Таблица соответствий

Литера	Номера	Описание объекта	Инвентарный номер
А	**1**	**жилой дом**	

2199

Регистрация прав собственности

Дата записи	Субъект права: для граждан - фамилия, имя, отчество, паспорт для юридических лиц - по уставу	Документы, подтверждающие право собственности, владения, пользования	Доля (часть литера)
1	2	3	4
	Администрация г.Югорска		0/ 0

Экспликация площади земельного участка

Площадь участка				Незастроенная площадь									
по документам	по фактич. пользов.	в том числе		твердые покрытия			площадки		Грунт	под зелеными насаждениями			
		застроенная	незастроенная	проезда	тротуара	прочие	детские	спортивные		придомовый сквер	газон с деревьями	газоны, цветник, клумбы	плодовый сад
1	2	3	4	5	6	7	8	9	10	11	12	13	14
	1887	741,3	1145,7										

Уборочная площадь

Дворовая территория									Уличный тротуар				арочный проезд
Всего	Асфальт		Площадки			грунт	Зеленые насаждения	Всего	В том числе				
	проезд	тротуар	детские	спортивные	прочие				асфальт	зеленые насаждения	грунт	плодовый сад	

Взам.инв.№

Подпись и дата

Инв.№ ориг

Изм	Кол.уч	Лис	№д	Подпис	Дат	ПСС-20-23-ПОД-7	Лист 11

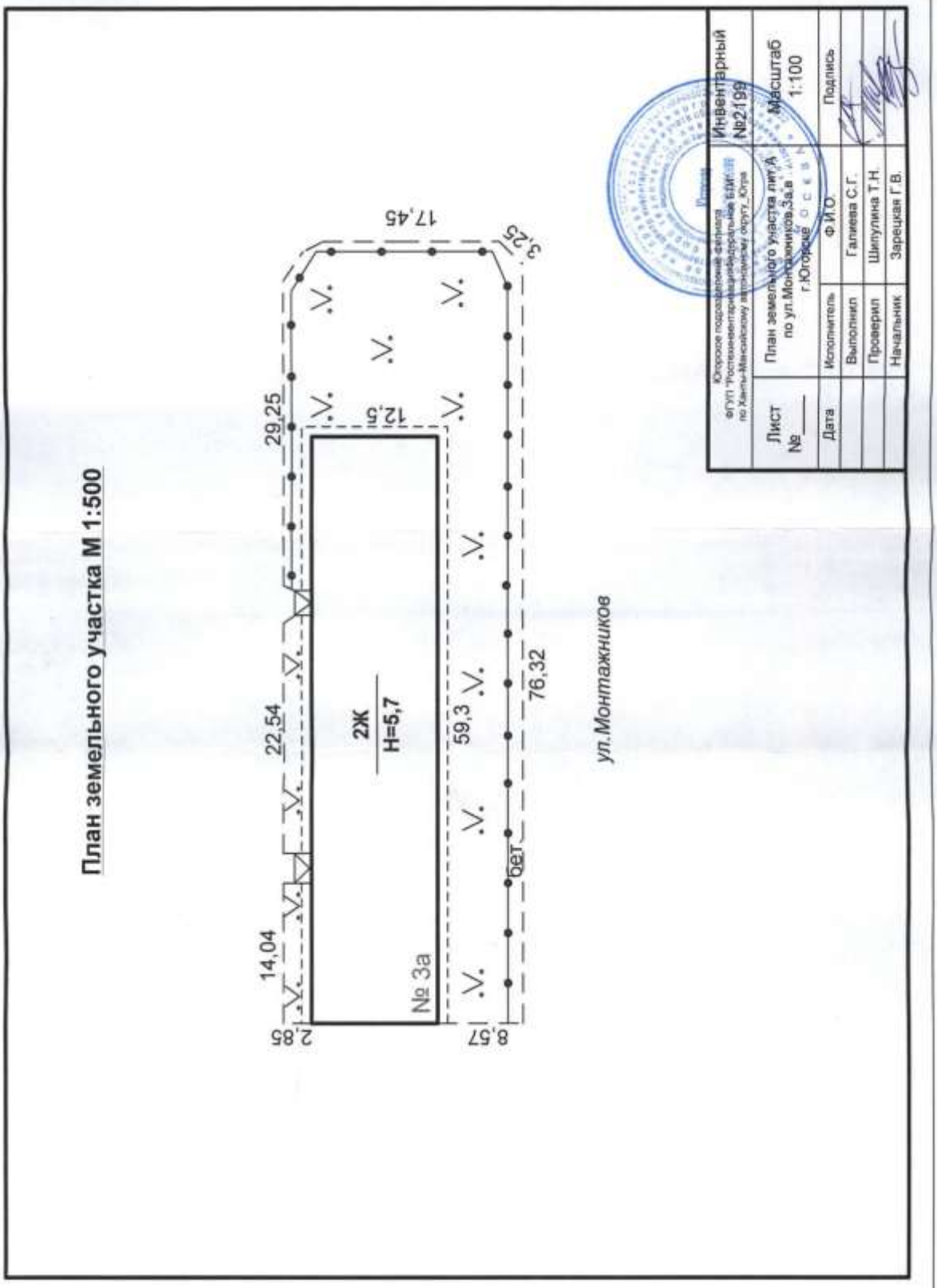

Взам.инв.№	
Подпись и дата	
Инв.№ ориг	

Изм	Кол.уч	Лис	№д	Подпис	Дат	ПСС-20-23-ПОД-7	Лист 12

I.Общие сведения

Серия, тип проекта:

Год постройки: 1985 Переоборудовано, надстроено в году

Год последнего капитального ремонта: Число этажей: 2

Кроме того, имеется:

Число лестниц: 2 шт., их уборочная площадь 35,4 кв.м

Уборочная площадь общих коридоров и мест общего пользования: 152,5 кв.м

Средняя внутренняя высота помещения 2,50 кв.м. Объем 4 225,0 куб.м.

Площадь здания (с шкафами, коридорами и лест.клетками): 1 260,3 кв.м

Из нее: Жилые помещения: Общая площадь квартир 1 072,4 кв.м

площадь квартир 1 072,4 кв.м. в том числе жилая площадь 557,3 кв.м

Средняя площадь квартир 17,4 кв.м.

Распределение площади квартир жилого здания с учетом архитектурно-планировочных особенностей

№ п.п.	Жилая площадь находится	Количество		Площадь квартир	Площадь жилая
		Жилых квартир	Жилых комнат		
1	2	3	4	5	6
1	В квартирах	32	36	1072,4	557,3
2	В помещениях коридорной системы				
3	В общежитиях				

Из площади квартир расположено:

1	В мансардных этажах				
	В цокольных этажах				

Распределение площади квартир жилого здания по числу комнат

№ п.п	Квартиры	Коли-чество	Общая площадь	Площадь квартир	Жилая площадь
1	2	3	4	5	6
1	1-комнатные	28	937,5	937,5	465,9
2	2-комнатные	4	134,9	134,9	91,4
3	3-комнатные	0	0	0	0
4	4-комнатные	0	0	0	0
5	5 и более комнат	0	0	0	0
Всего		32	1 072,4	1 072,4	557,3

Благоустройство здания площади квартир здания и строения кв.м.

Водопровод	Отопление						Централиз. горячее водоснабжение	Ванны		
	ОТ ТЭЦ	групп. котельн.	соб. котельн.	от АОГВ	печное	другое		С центр. горяч. водосн.	С газовыми колонкам	С дровяными колонками
1	2	3	4	5	6	7	8	9	10	11
1072,4	1072,4	0,0	0,0	0,0	0,0	0	1072,4	1072,4	0,0	0,0

Канализация	Газоснабжение		Электроснабжение	Лифты		Радио	Телефон	Вентиляция	Сигнализа-ция
	Централизованное	Жидким газом		Пассажирские	Грузовые				
12	13	14	15	16	17	18	19	20	21
1072,4	1072,4	0,0	1072,4	0,0	0,0	0,0	0	0,0	0

Исчисление площадей и объемов строений, расположенных на земельном участке

Литера	Наименование строений и сооружений	Формула подсчета площадей по наружному обмеру	Площадь, м2	Высота, м	Объем, м3
А	жилой дом	I 59,3*12,5	741,3	5,70	4225

Взам.инв.№

Подпись и дата

Инв.№ ориг

Изм	Кол.уч	Лис	№д	Подпись	Дат

ПСС-20-23-ПОД-7

Лист 14

Техническое описание жилого дома или его основных частей, определение износа

Литера **А** Год постройки **1985 г.** Число этажей **2**

Группа капитальности **IV**

№ п/п	Наименование конструктивных элементов	Описание конструктивных элементов (материал, конструкция, отделка и прочее)	Техническое состояние (осадки, трещины, гниль и т.п.)	Удельный вес по таблице	Поправки к уд. весу в %	Удельн.вес с поправками	Износ в %	Процент износа к строению	Текущие изменения	
									износ %	
									элемента	к строению
1	2	3	4	5	6	7	8	9	10	11
1	Фундамент	бутовые столбчатые		12	1	12	40	4,8		
2	Стены	рубленные из брусьев		22	1	22	40	8,8		
3	Перегородки	дощатые оштукатуренные		7	1	7	30	2,1		
4	Перекрытие	деревянное отепленное		12	1	12	60	7,2		
5	Крыша	Из асбоцементных листов по деревянной обрешетке		8	1	8	60	4,8		
6	Полы	дощатые		11	1	11	60	6,6		
7	Окна и двери	деревянные		12	1	12	60	7,2		
8	Отделка внутренняя	штукатурка,обои		7	1	7	50	3,5		
9	Прочие работы	крыльца		2	1	2	60	1,2		
10	Инженерное оборудование	отопление центральное,водопровод-центральный,канализация центральная,горячая вода		4,5	1	4,5	60	2,7		
11	Внутренние электротехнические устройства	электроснабжение		2,5	1	2,5	60	1,5		
	ИТОГО			**100,0**		**100,0**				

% износа, приведенный к 100 : $\frac{\text{процент износа, (гр.9)x100}}{\text{удельный вес (гр.7)}}$ = 50

Техническое описание холодных построек, служебных строений и дворовых сооружений

Литера по плану	Наименование	Этажность	Характеристика конструктивных элементов						
			фундамент	стены	перекрытия	крыша	полы	износ (%)	№ табл..

Исчисление восстановительной и действительной стоимости основной части строений и пристроек

Литер	Наименование строений и сооружений	№ табл.	Изм врит.	Стоим. измерит. по таблице	Ценност. коэфф.	Стоим. после прим. ценност. коэфф.	Стоим. измерит. с поправк.	Количество (объем, площадь).	Восстановительная стоим. в ценах 2008г.	% износа	Действительна стоим. в ценах 2008г.
А	жилой дом	4/16 в	куб.м	29,6	1	29,60	2 442,93	4225	10 321 379	50	5 160 66

на водопровод	0,17
на канализацию	0,32
на газ	0,4
центральное отопление	1,828

Взам.инв.№

Подпись и дата

Инв.№ ориг

Изм	Кол.уч	Лис	№д	Подпись	Дат

ПСС-20-23-ПОД-7

Лист 16

Взам.инв.№	
Подпись и дата	
Инв.№ ориг	

Изм	Кол.уч	Лис	№д	Подпис	Дат	ПСС-20-23-ПОД-7	Лист 17

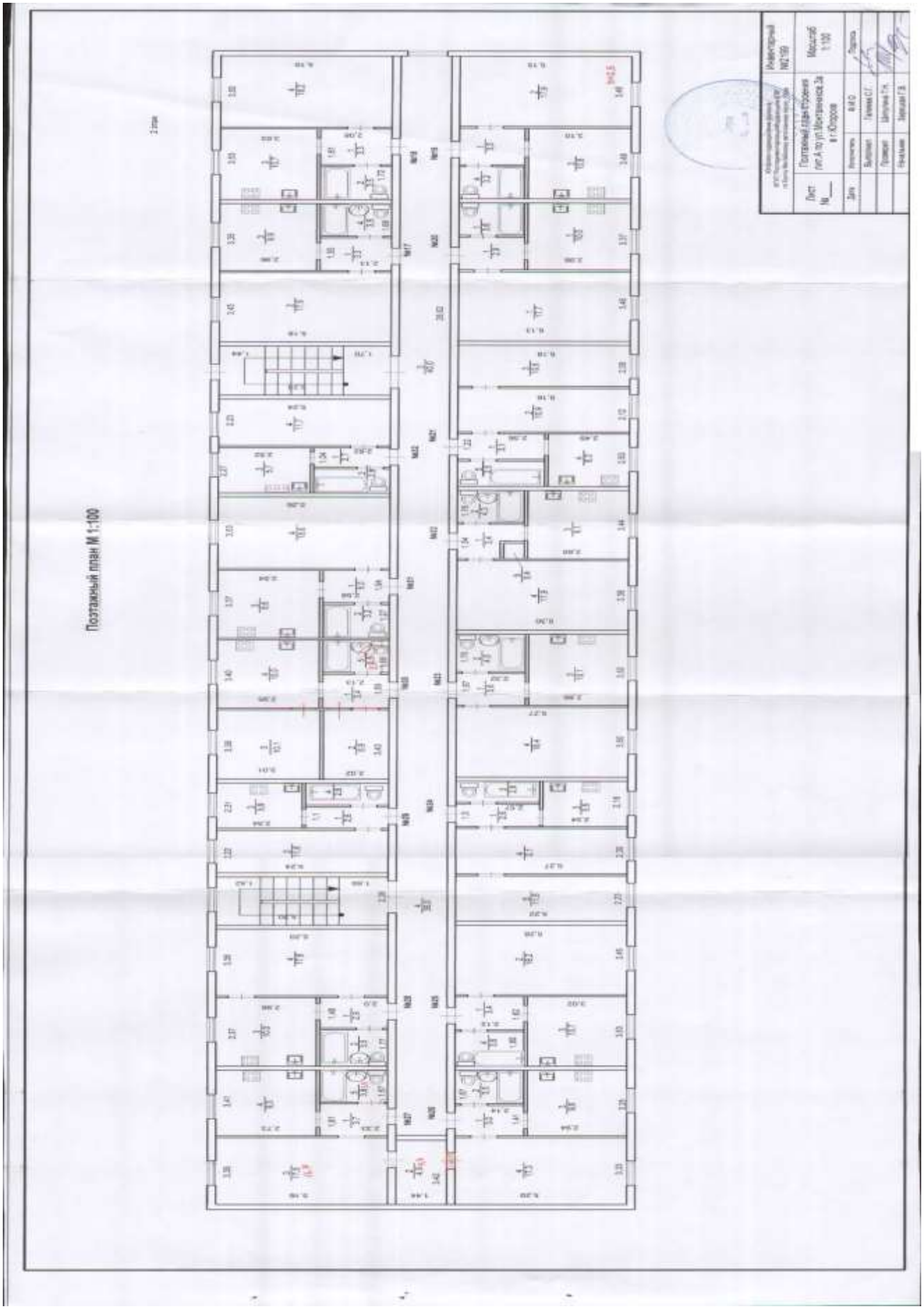

Взам.инв.№	
Подпись и дата	
Инв.№ ориг	

Изм	Кол.уч	Лис	№д	Подпись	Дат	ПСС-20-23-ПОД-7	Лист 18

Инв.№ ориг	Подпись и дата	Взам.инв.№

Изм		
Кол.уч		
Лис		
№д		
Подпис		
Дат		

Экспликация к поэтажному плану дома

Литера по плану	Этаж	№ помещения (квартиры)	№ по плану здания комнат, кухни, коридоров и пр.	Назначение частей помещения: жилая комната, кухня и т.п.	Формула подсчета площади частей помещения:	Площадь с учетом лоджий, балконов,террас,веранд (кв.м.)	Площадь				Высота помещений по внутреннему обмеру (м.)	Площадь общего пользования	Помещения общественного назначения
							Общая площадь квартиры (кв. м)	из неё		лоджий, балконов, террас, веранд			
								жилая (кв.м.)	подсобная (кв.м)				
А	1	1	1	Коридор	1,63*2,08	3,4	3,4		3,4		2,5		
			2	Жилая	3,44*5,18	17,8	17,8	17,8					
			3	Кухня	3,32*2,95	9,8	9,8		9,8				
			4	Санузел		3,2	3,2		3,2				
				Итого		**34,2**	**34,2**	**17,8**	**16,4**	**0,0**		**0,0**	**0,0**
А	1	2	1	Коридор	1,75*2,00	3,5	3,5		3,5		2,5		
			2	Санузел		3,2	3,2		3,2				
			3	Кухня		10,4	10,4		10,4				
			4	Жилая	3,47*5,18	18,0	18,0	18,0					
			5	Кладовая		5,3	5,3		5,3				
				Итого		**40,4**	**40,4**	**18,0**	**22,4**	**0,0**		**0,0**	**0,0**
А	1	3	1	Коридор	1,77*2,13	3,8	3,8		3,8		2,5		
			2	Жилая	3,45*5,12	17,7	17,7	17,7					
			3	Кухня	3,54*2,95	10,4	10,4		10,4				
			4	Санузел		4,3	4,3		4,3				
				Итого		**36,2**	**36,2**	**17,7**	**18,5**	**0,0**		**0,0**	**0,0**
А	1	4	1	Коридор		3,2	3,2		3,2				
			2	Санузел		3,3	3,3		3,3				

Инв.№ ориг	Подпись и дата	Взам.инв.№

Литера по плану	Этаж	№ помещения (квартиры)	№ по плану здания комнат, кухонь, коридоров и пр.	Назначение частей помещения: жилая комната, кухня и т.п.	Формула подсчета площади частей помещения:	Площадь с учетом лоджий, балконов,террас,веранд (кв.м.)	Площадь: Общая площадь квартиры (кв. м)	Площадь: из неё: жилая (кв.м.)	Площадь: из неё: подсобная (кв.м)	Площадь: лоджий, балконов, террас, веранд	Высота помещений по внутреннему обмеру (м.)	Площадь общего пользования	Помещения общественного назначения
А	1	4	3	Кухня	3,04*3,35	10,2	10,2		10,2				
			4	Жилая	3,46*5,15	17,8	17,8	17,8					
				Итого		**34,5**	**34,5**	**17,8**	**16,7**	**0,0**		**0,0**	**0,0**
А	1	5	1	Коридор	1,24*2,57	3,2	3,2		3,2		2,5		
			2	Жилая	2,16*5,27	11,4	11,4	11,4					
			3	Жилая	2,06*5,25	10,8	10,8	10,8					
			4	Кухня	2,57*2,57	6,6	6,6		6,6				
				Итого		**32,0**	**32,0**	**22,2**	**9,8**	**0,0**		**0,0**	**0,0**
А	1	6	1	Коридор	1,59*2,06	3,3	3,3		3,3		2,5		
			2	Санузел		3,4	3,4		3,4				
			3	Кухня	3,41*3,19	10,9	10,9		10,9				
			4	Жилая	3,40*5,31	18,1	18,1	18,1					
				Итого		**35,7**	**35,7**	**18,1**	**17,6**	**0,0**		**0,0**	**0,0**
А	1	7	1	Коридор	1,63*2,04	3,3	3,3		3,3				
			2	Санузел		3,4	3,4		3,4				
			3	Кухня	3,48*3,14	10,9	10,9		10,9				
			4	Жилая	3,45*5,25	18,1	18,1	18,1					

Инв.№ ориг	Подпись и дата	Взам.инв.№

Литера по плану	Этаж	№ помещения (квартиры)	№ по плану здания комнат, кухни, кориз и пр.	Назначение частей помещения: жилая комната, кухня и т.п.	Формула подсчета площади частей помещения:	Площадь с учетом лоджий, балконов,террас,веранд (кв.м.)	Площадь				Высота помещений по внутреннему обмеру (м.)	Площадь общего пользования	Помещения общественного назначения
							Общая площадь квартиры (кв. м)	из неё		лоджий, балконов, террас, веранд			
								жилая (кв.м.)	подсобная (кв.м)				
				Итого		**35,7**	**35,7**	**18,1**	**17,6**	**0,0**		**0,0**	**0,0**
А	1	8	1	Коридор		2,6	2,6		2,6		2,5		
			2	Санузел		2,7	2,7		2,7				
			3	Кухня	2,53*2,21	5,6	5,6		5,6				
			4	Жилая	2,29*5,24	12,0	12,0	12,0					
			5	Жилая	2,25*5,24	11,8	11,8	11,8					
				Итого		**34,7**	**34,7**	**23,8**	**10,9**	**0,0**		**0,0**	**0,0**
А	1	9	1	Коридор	1,65*2,01	3,3	3,3		3,3		2,5		
			2	Жилая	3,42*5,25	18,0	18,0	18,0					
			3	Кухня	3,12*3,51	11,0	11,0		11,0				
			4	Санузел		3,3	3,3		3,3				
				Итого		**35,6**	**35,6**	**18,0**	**17,6**	**0,0**		**0,0**	**0,0**
А	1	10	1	Коридор		2,9	2,9		2,9		2,5		
			2	Санузел		3,4	3,4		3,4				
			3	Кухня	3,27*3,10	10,1	10,1		10,1				
			4	Жилая	3,35*5,16	17,3	17,3	17,3					
			5	Кладовая		4,8	4,8		4,8				

23.11.09

Изм	Кол.уч	Лис	№д	Подпис	Дат

Инв.№ ориг	Подпись и дата	Взам.инв.№

Литера по плану	Этаж	№ помещения (квартиры)	№ по плану здания комнат, кухни, коридоров и пр.	Назначение частей помещения: жилая комната, кухня и т.п.	Формула подсчета площади частей помещения:	Площадь с учетом лоджий, балконов, террас, веранд (кв.м.)	Площадь: Общая площадь квартиры (кв. м)	из неё: жилая (кв.м.)	из неё: подсобная (кв.м)	лоджий, балконов, террас, веранд	Высота помещений по внутреннему обмеру (м.)	Площадь общего пользования	Помещения общественного назначения
				Итого		**38,5**	**38,5**	**17,3**	**21,2**	**0,0**		**0,0**	**0,0**
А	1	11	1	Коридор		3,3	3,3		3,3		2,5		
			2	Жилая	3,24*5,16	16,7	16,7	16,7					
			3	Кухня	3,42*3,02	10,3	10,3		10,3				
			4	Санузел		3,4	3,4		3,4				
				Итого		**33,7**	**33,7**	**16,7**	**17,0**	**0,0**		**0,0**	**0,0**
А	1	12	1	Коридор		3,1	3,1		3,1		2,5	20.02.2011г.	
			2	Санузел		3,2	3,2		3,2				
			3	Кухня	3,36*3,05	10,2	10,2		10,2				
			4	Жилая	3,36*5,18	17,4	17,4	17,4					
				помещение **Итого**		6,8 **33,9**	**33,9**	**17,4**	**16,5**	**0,0**		**0,0**	**0,0**
						34,0	34,0	10,6	23,4				
А	1	13	1	Коридор		2,6	2,6		2,6		2,5		
			2	Жилая		11,2	11,2	11,2					
			3	Кухня	2,28*2,51	5,7	5,7		5,7				
			4	Санузел		2,9	2,9		2,9				
				Итого		**22,4**	**22,4**	**11,2**	**11,2**	**0,0**		**0,0**	**0,0**
А	1	14	1	Коридор	1,59*2,0	3,2	3,2		3,2		2,5		

Инв.№ ориг	Подпись и дата	Взам.инв.№

Литера по плану	Этаж	№ помещения (квартиры)	№ по плану здания комнат, кухни, корид и пр.	Назначение частей помещения: жилая комната, кухня и т.п.	Формула подсчета площади частей помещения:	Площадь с учетом лоджий, балконов,террас,веранд (кв.м.)	Площадь					Высота помещений по внутреннему обмеру (м.)	Площадь общего пользования	Помещения общественного назначения
							Общая площадь квартиры (кв. м)	из неё			лоджий, балконов, террас, веранд			
								жилая (кв.м.)	подсобная (кв.м)					
А	I	14	2	Жилая	3,38*5,31	17,9	17,9	17,9				2,5		
			3	Кухня	3,42*3,03	10,4	10,4		10,4					
			4	Санузел		3,4	3,4		3,4					
				Итого		**34,9**	**34,9**	**17,9**	**17,0**		**0,0**		**0,0**	**0,0**
А	I	15	1	Коридор	2,04*1,52	3,1	3,1		3,1					
			2	Санузел		3,3	3,3		3,3					
			3	Кухня	3,36*3,01	10,1	10,1		10,1					
			4	Жилая	3,48*5,08	17,7	17,7	17,7						
				Итого		**34,2**	**34,2**	**17,7**	**16,5**		**0,0**		**0,0**	**0,0**
А	I	16	1	Коридор		2,4	2,4		2,4			2,5		
			2	Санузел		2,9	2,9		2,9					
			3	Кухня	2,20*2,48	5,5	5,5		5,5					
			4	Жилая	2,24*5,17	11,6	11,6	11,6						
				Итого		**22,4**	**22,4**	**11,6**	**10,8**		**0,0**		**0,0**	**0,0**
				Итого по этажу I		**539,0**	**539,0**	**281,3**	**257,7**		**0**		**0,0**	**0,0**
А	II	17	1	Коридор		2,9 3,3	3,3		3,3			2,5		
			2	Жилая	3,45*5,18	17,9	17,9	17,9						
			3	Кухня	3,35*2,96	9,9	9,9		9,9					

Изм		
Кол.уч		
Лис		
№д		
Подпис		
Дат		

ПСС-20-23-ПОД-7

Инв.№ ориг	Подпись и дата	Взам.инв.№

Литера по плану	Этаж	№ помещения (квартиры)	№ по плану здания комнат, кухни, коид и пр.	Назначение частей помещения: жилая комната, кухня и т.п.	Формула подсчета площади частей помещения:	Площадь с учетом лоджий, балконов,террас,веранд (кв.м.)	Площадь				Высота помещений по внутреннему обмеру (м.)	Площадь общего пользования	Помещения общественного назначения
							Общая площадь квартиры (кв. м)	из неё		лоджий, балконов, террас, веранд			
								жилая (кв.м.)	подсобная (кв.м)				
А	II	17	4	Санузел		3,5	3,5		3,5		2,5		
				Итого		**34,6**	**34,6**	**17,9**	**16,7**	**0,0**		**0,0**	**0,0**
А	II	18	1	Коридор		3,3	3,3		3,3		2,5		
			2	Санузел		3,5	3,5		3,5				
			3	Кухня	3,53*3,03	10,7	10,7		10,7				
			4	Жилая	3,50*5,19	18,2	18,2	18,2					
				Итого		**35,7**	**35,7**	**18,2**	**17,5**	**0,0**		**0,0**	**0,0**
А	II	19	1	Коридор		3,3	3,3		3,3				
			2	Жилая	3,48*5,15	17,9	17,9	17,9					
			3	Кухня	3,48*3,10	10,8	10,8		10,8				
			4	Санузел		3,2	3,2		3,2				
				Итого		**35,2**	**35,2**	**17,9**	**17,3**	**0,0**		**0,0**	**0,0**
А	II	20	1	Коридор		2,9	2,9		2,9				
			2	Санузел		3,6	3,6		3,6				
			3	Кухня	3,37*2,98	10,0	10,0		10,0				
			4	Жилая	3,46*5,13	17,7	17,7	17,7					
				Итого		**34,2**	**34,2**	**17,7**	**16,5**	**0,0**		**0,0**	**0,0**

Инв.№ ориг	Подпись и дата	Взам.инв.№

Литера по плану	Этаж	№ помещения (квартиры)	№ по плану здания комнат, кухни, коридоров и пр.	Назначение частей помещения: жилая комната, кухня и т.п.	Формула подсчета площади частей помещения:	Площадь с учетом лоджий, балконов,террас,веранд (кв.м.)	Площадь: Общая площадь квартиры (кв. м)	Площадь: из неё жилая (кв.м.)	Площадь: из неё подсобная (кв.м)	Площадь: лоджий, балконов, террас, веранд	Высота помещений по внутреннему обмеру (м.)	Площадь общего пользования	Помещения общественного назначения
А	II	21	1	Коридор		3,1	3,1		3,1				
			2	Жилая	5,16*2,12	10,9	10,9	10,9					
			3	Жилая		10,8	10,8	10,8					
			4	Кухня	2,53*2,49	6,3	6,3		6,3				
			5	Санузел		2,5	2,5		2,5				
				Итого		**33,6**	**33,6**	**21,7**	**11,9**	**0,0**		**0,0**	**0,0**
А	II	22	1	Коридор		3,4	3,4		3,4				
			2	Санузел		4,3	4,3		4,3				
			3	Кухня	2,65*3,44	9,1	9,1		9,1				
			4	Жилая	3,38*5,30	17,9	17,9	17,9					
			5	Шкаф	0,4	0,4	0,4		0,4				
				Итого		**35,1**	**35,1**	**17,9**	**17,2**	**0,0**		**0,0**	**0,0**
А	II	23	1	Коридор	1,67*2,14	3,6	3,6		3,6				
			2	Санузел		4,0	4,0		4,0				
			3	Кухня	2,86*3,52	10,1	10,1		10,1				
			4	Жилая	3,50*5,27	18,4	18,4	18,4					
				Итого		**36,1**	**36,1**	**18,4**	**17,7**	**0,0**		**0,0**	**0,0**
А	II	24	1	Коридор		2,6	2,6		2,6		2,5		
			2	Санузел		2,8	2,8		2,8				

Инв.№ ориг	Подпись и дата	Взам.инв.№

Литера по плану	Этаж	№ помещения (квартиры)	№ по плану здания комнат, кухни, корид и пр.	Назначение частей помещения: жилая комната, кухня и т.п.	Формула подсчета площади частей помещения:	Площадь с учетом лоджий, балконов,террас,веранд (кв.м.)	Площадь: Общая площадь квартиры (кв. м)	из неё: жилая (кв.м.)	из неё: подсобная (кв.м)	лоджий, балконов, террас, веранд	Высота помещений по внутреннему обмеру (м.)	Площадь общего пользования	Помещения общественного назначения
А	II	24	3	Кухня	2,18*2,54	5,5	5,5		5,5		2,5		
			4	Жилая	2,30*5,27	12,1	12,1	12,1					
			5	Жилая	2,23*5,22	11,6	11,6	11,6					
				Итого		**34,6**	**34,6**	**23,7**	**10,9**	**0,0**		**0,0**	**0,0**
А	II	25	1	Коридор		3,4	3,4		3,4				
			2	Жилая	3,45*5,28	18,2	18,2	18,2					
			3	Кухня	3,53*3,02	10,7	10,7		10,7				
			4	Санузел		3,8	3,8		3,8				
				Итого		**36,1**	**36,1**	**18,2**	**17,9**	**0,0**		**0,0**	**0,0**
А	II	26	1	Коридор		3,0	3,0		3,0				
			2	Санузел		3,5	3,5		3,5				
			3	Кухня	3,25*2,94	9,6	9,6		9,6				
			4	Жилая	3,33*5,20	17,3	17,3	17,3					
				Итого		**33,4**	**33,4**	**17,3**	**16,1**	**0,0**		**0,0**	**0,0**
А	II	27	1	Коридор	1,61*2,31	3,7	3,7		3,7				
Изменения			2	Кладовая		4,7 4,9	4,9		4,9				
Внесены			3	Жилая	3,39*5,16	16,7 17,5	17,5	17,5					
09.12.11 Ст-			4	Кухня	3,41*2,73	9,3	9,3		9,3				
			6. Санузел			3,4							
			Итого:			37,8		16,7					

Изм		
Кол.уч		
Лис		
№д		
Подпис		
Дат		

ПСС-20-23-ПОД-7

Инв.№ ориг	Подпись и дата	Взам.инв.№

Литера по плану	Этаж	№ помещения (квартиры)	№ по плану здания комнат, кухни, коридоров и пр.	Назначение частей помещения: жилая комната, кухня и т.п.	Формула подсчета площади частей помещения:	Площадь с учетом лоджий, балконов,террас,веранд (кв.м.)	* Площадь * Общая площадь квартиры (кв. м)	из неё жилая (кв.м.)	из неё подсобная (кв.м)	лоджий, балконов, террас, веранд	Высота помещений по внутреннему обмеру (м.)	Площадь общего пользования	Помещения общественного назначения
				Итого		**35,4**	**35,4**	**17,5**	**17,9**	**0,0**		**0,0**	**0,0**
А	II	28	1	Коридор		2,9	2,9		2,9				
			2	Санузел		3,5	3,5		3,5				
			3	Кухня	3,37*2,98	10,0	10,0		10,0				
			4	Жилая	3,38*5,20	17,6	17,6	17,6					
				Итого		**34,0**	**34,0**	**17,6**	**16,4**	**0,0**		**0,0**	**0,0**
А	II	29	1	Коридор		2,8	2,8		2,8				
			2	Жилая	2,22*5,24	11,6	11,6	11,6			2,5		
			3	Кухня	2,31*2,54	5,9	5,9		5,9				
			4	Санузел		2,8	2,8		2,8				
				Итого		**23,1**	**23,1**	**11,6**	**11,5**	**0,0**		**0,0**	**0,0**
А	II	30	1	Коридор		3,4	3,4		3,4				
28.06.11			2	Помещение		6,9	6,9		6,9				
			3	Жилая	3,37*3,00	10,1	10,1	10,1					
			4	Кухня	3,40*2,95	10,0	10,0		10,0				
			5	Санузел		3,3 3,5	3,5		3,5				
				Итого		33,7 **33,9**	33,7 **33,9**	**10,1**	**23,8**	**0,0**		**0,0**	**0,0**

Изм	Кол.уч	Лис	№д	Подпис	Дат

Инв.№ ориг	Подпись и дата	Взам.инв.№

Литера по плану	Этаж	№ помещения (квартиры)	№ по плану здания комнат, кухни, кориз и пр.	Назначение частей помещения: жилая комната, кухня и т.п.	Формула подсчета площади частей помещения:	Площадь с учетом лоджий, балконов,террас,веранд (кв.м.)	Площадь: Общая площадь квартиры (кв. м)	из неё: жилая (кв.м.)	из неё: подсобная (кв.м)	лоджий, балконов, террас, веранд	Высота помещений по внутреннему обмеру (м.)	Площадь общего пользования	Помещения общественного назначения
А	II	31	1	Коридор		5,0	5,0		5,0				
			2	Санузел		3,2	3,2		3,2				
			3	Кухня	3,37*2,54	8,6	8,6		8,6				
			4	Жилая	3,53*5,26	18,6	18,6	18,6					
				Итого		**35,4**	**35,4**	**18,6**	**16,8**	**0,0**		**0,0**	**0,0**
А	II	32	1	Коридор		2,7	2,7		2,7				
			2	Санузел		2,9	2,9		2,9				
			3	Кухня		5,7	5,7		5,7				
			4	Жилая	2,23*5,24	11,7	11,7	11,7					
				Итого		**23,0**	**23,0**	**11,7**	**11,3**	**0,0**		**0,0**	**0,0**
				Итого по этажу II		**533,4**	**533,4**	**276,0**	**257,4**	**0**		**0,0**	**0,0**
А						0,0							0
				Итого		**0,0**	**0,0**	**0,0**	**0,0**	**0,0**		**0,0**	**0,0**
				Итого по этажу		**0,0**	**0,0**	**0,0**	**0,0**	**0**		**0,0**	**0,0**

Инв.№ ориг	Подпись и дата	Взам.инв.№

Литера по плану	Этаж	№ помещения (квартиры)	№ по плану здания комнат, кухни, корид и пр.	Назначение частей помещения: жилая комната, кухня и т.п.	Формула подсчета площади частей помещения:	Площадь с учетом лоджий, балконов,террас,веранд (кв.м.)	Площадь				Высота помещений по внутреннему обмеру (м.)	Площадь общего пользования	Помещения общественного назначения
							Общая площадь квартиры (кв. м)	из неё		лоджий, балконов, террас, веранд			
								жилая (кв.м.)	подсобная (кв.м)				
Итого по квартирам						**1 072,4**	**1 072,4**	**557,3**	**515,1**	**0,0**		**0,0**	**0,0**

ВСЕГО **1 072,4**

Примечание

Общая стоимость строений и сооружений на участке

КАТЕГОРИЯ	Восстановительная стоимость в ценах 2008г.	Действительная стоимость в ценах 2008г.
Основные строения	10 321 379р.	5 160 690р.
Всего:	**10 321 379р.**	**5 160 690р.**

Полная балансовая стоимость 0 руб.

Остаточная балансовая стоимость (с учетом износа) _____ руб.

16.03.2009 Исполнил: **Галиева С.Г.**

Проверил: **Шипулина Т.Н.**

Начальник подразделения **Зарецкая Г.В.**

Текущие изменения внесены

	"___" _____ г.	"___" _____ г.	"___" _____ г.
Исполнил (Ф.И.О., должность)			
Проверил (Ф.И.О., должность)			
Зам директора (Ф.И.О.)			
	М.П.	М.П.	М.П.

Приложение В

ЗАКЛЮЧЕНИЕ
об оценке соответствия помещения (многоквартирного дома) требованиям, установленным в Положении о признании помещения жилым помещением, жилого помещения непригодным для проживания, многоквартирного дома аварийным и подлежащим сносу или реконструкции, садового дома жилым домом и жилого дома садовым домом

№ 4 **29.04.2019**

город Югорск, улица Монтажников, дом 3А

Межведомственная комиссия по оценке и обследованию помещения в целях признания его жилым помещением, жилого помещения – пригодным (непригодным) для проживания граждан, а также многоквартирного дома - аварийным и подлежащим сносу или реконструкции (далее – межведомственная комиссия), назначенная Постановлением администрации города Югорска, от 25.12.2015 № 3802 (с изменениями от 04.07.2016 № 1600, от 29 ноября 2016 г. № 3011) в составе председателя С.Д. Голина, первого заместителя главы города – директора департамента муниципальной собственности и градостроительства,
заместителя председателя комиссии Е.И. Павловой, начальника управления жилищной политики администрации города Югорска,
секретаря комиссии А.С. Щербакова, главного эксперта управления жилищной политики администрации города Югорска, и членов комиссии:
Д.А. Крылова – начальника юридического управления администрации города Югорска,
А.В. Орлова — начальника отдела надзорной деятельности и профилактической работы (по городам Югорск, Советский и Советскому району) управления надзорной деятельности и профилактической работы ГУ МЧС России по Ханты-Мансийскому автономному округу — Югре,
Р.Р. Султанова – директора ООО «Югорскэнергогаз»,
Л.Г. Ручиной – руководителя Югорского производственного участка Ханты-Мансийского отделения Западно-Сибирского филиала АО «Ростехинвентаризация» - Федеральное БТИ,
В.В. Злобина - начальника территориального отдела территориального управления «Роспотребнадзора» по Ханты-Мансийскому автономному округу - Югры в г. Югорске и Советском районе,
И.К. Каушкиной – начальника управления архитектуры и градостроительства департамента муниципальной собственности и градостроительства администрации города Югорска,
Д.Н. Яковлев – начальник отдела по контролю за соблюдением законодательства и муниципальных правовых актов администрации города Югорска,
О.А. Фоминцева – директора управляющей компании общества с ограниченной ответственностью «Управление жилищно-коммунального хозяйства», *не присутствовал*
Т.А. Павлютиной - инспектора Няганского отдела инспектирования службы жилищного контроля и строительного надзора Ханты-Мансийского автономного округа — Югры;
А.Л. Большакова – начальника отделения управления Федеральной службы государственной регистрации, кадастра и картографии по Ханты-Мансийскому автономному округу – Югре, *не присутствовала*
при участии приглашенных экспертов *не приглашались*
и приглашенного собственника помещения *не приглашались*
по результатам рассмотренных документов:
- техническое заключение, составленное по результатам обследования многоквартирного жилого дома № 3А по ул. Монтажников в г. Югорске специализированной организацией ООО «Специндустрия», было установлено следующее:

при обследовании фундаментов выявлены следующие дефекты и повреждения:
- осадка и разрушение фундаментов;
- разрушение, повреждение гнилью обвязки;
- отмостка разрушена.

Техническое состояние фундаментов здания оценено как «аварийное».

при обследовании перекрытий здания выявлены следующие дефекты и повреждения.
- поражение балок из бруса гнилью, разрушение подшивки;
- значительный прогиб балок, следы увлажнения утеплителя на чердаке.

Техническое состояние перекрытий здания оценено как «аварийное».

при обследовании стен и перегородок здания выявлены следующие дефекты и

повреждения:

- деформация стен, осадка стен, выпирание до 80 мм;
- поражение бруса из древесины гнилью, особенно снизу на 4-5 рядов и сверху на 2-3 ряда;
- разрушение обшивки из ГКЛ;
- разрушение вагонки;
- щели между стенами и перекрытиями.

Техническое состояние стен здания оценено как «аварийное».

при обследовании окон здания выявлены следующие дефекты и повреждения:

- оконные переплеты рассохлись, покоробились, деформировались;
- поражение коробок и створок гнилью, отливы ржавые, часть отсутствует;
- требуется полная замена окон.

Техническое состояние окон здания оценено как «аварийное».

при обследовании дверей здания выявлены следующие дефекты и повреждения:

- дверные полотна осели и имеют неплотный притвор, перекошены, имеют разрушения;
- требуется полная замена дверей.

Техническое состояние дверей здания оценено как «аварийное».

при обследовании отделки здания выявлены следующие дефекты и повреждения:

- выпучивание штукатурки, разрушение;
- сырые пятна и гниль;
- отслоение штукатурки на потолке;
- разрушение отделки плесенью.

Техническое состояние отделки здания оценено как «аварийное».

при обследовании пола здания выявлены следующие дефекты и повреждения:

- дощатое покрытие имеет сколы, частично разрушено гнилью;
- щели между досками и стенами;
- линолеум имеет порывы, плитка разрушается.

Техническое состояние пола здания оценено как «аварийное».

при обследовании крыши, кровли здания выявлены следующие дефекты и повреждения:

- асбестоцементные листы разрушены, имеют сколы, прогибы и щели;
- многочисленные сколы досок и стропил, деформация стропил;
- стропила и обрешетка частично повреждены гнилью;
- прогиб до 80 мм;
- протечки кровли во многих местах;
- слуховые окна разрушаются.

Техническое состояние крыши, кровли здания оценено как «аварийное».

при обследовании внутренней сантехники, отопления, вентиляции, водоснабжения, канализации здания выявлены следующие дефекты и повреждения:

- трубы и радиаторы имеют разрушения, многочисленные протечки, запорная арматура не закрывается;
- утепление труб под полом разрушено, сети протекают;
- вентстояки из кровельной стали имеют разрывы;
- на чердаке не утеплены;
- вентрешетки имеют разрушения;
- разводки из водогазопроводных труб имеют протечки;
- запорная арматура протекает;
- разводка из чугунных труб имеют протечки, разрушения, контруклоны;
- санфаянс частично требует замены.

Техническое состояние внутренней сантехники, отопления, вентиляции, водоснабжения, канализации здания оценено как «аварийное».

при обследовании внутренней электрики здания выявлены следующие дефекты и повреждения:

- имеются замыкания электропроводки;
- проводка не соответствует ПУЭ-2002г;

Техническое состояние внутренней электрики здания оценено как «аварийное».

при обследовании лестниц, балконов, веранд здания выявлены следующие дефекты и повреждения:

- каркас сгнил, доски повреждены гнилью;
- фундаменты отсутствуют, покрытие площадок оседает;
- навес имеют деформацию, крыша протекает.

Техническое состояние лестниц, балконов, веранд здания оценено как «аварийное».

Конструкции 32-квартирного жилого дома № 3А по ул. Монтажников в г. Югорске имеют разрушения и повреждения, снижающие его несущую способность и ухудшающие эксплуатационные свойства строения в целом, приводящие к снижению до недопустимого уровня надежности здания, прочности и устойчивости строительных конструкций.

Износ несущих конструкций дома – 76,25 %.

На основании вышеизложенного межведомственная комиссия приняла заключение о выявлении оснований для признания дома № 3А по ул. Монтажников в городе Югорске аварийным и подлежащим сносу, так как указанный жилой дом не соответствует требованиям пунктов 10, 13, 16 положения о признании помещения жилым помещением, жилого помещения непригодным для проживания, многоквартирного дома аварийным и подлежащим сносу или реконструкции, садового дома жилым домом и жилого дома садовым домом, утвержденного постановлением Правительства Российской Федерации от 28.01.2006 № 47.

Приложение к заключению:

1. Техническое заключение, составленное по результатам обследования многоквартирного жилого дома № 3А по ул. Монтажников в г. Югорске специализированной организацией ООО «Специндустрия» от 16.04.2019.

Председатель комиссии	С.Д. Голин
Заместитель председателя комиссии	Е.И. Павлова
Секретарь комиссии	А.С. Щербакова
Члены комиссии:	Д.А. Крылов
	А.В. Орлов
	Р.Р. Султанов
	Л.Г. Ручина
	В.В. Злобин
	И.К. Каушкина
	Д.Н. Яковлев
не присутствовал	О.А. Фоминцев
	Т.А. Пазлютина
не присутствовала	А.Л. Большакова

Региональное отделение по Ханты-Мансийскому автономному округу - Югре филиала Федерального государственного бюджетного учреждения "Федеральная кадастровая палата Росреестра" по Уральскому федеральному округу

полное наименование органа регистрации прав

Выписка из Единого государственного реестра недвижимости об основных характеристиках и зарегистрированных правах на объект недвижимости

Сведения об основных характеристиках объекта недвижимости

На основании запроса от 31.01.2023, поступившего на рассмотрение 31.01.2023, сообщаем, что согласно записям Единого государственного реестра недвижимости:

Раздел 1 Лист 1

Земельный участок			
вид объекта недвижимости			
Лист № 1 раздела 1	Всего листов раздела 1: 1	Всего разделов: 2	Всего листов выписки: 2

31.01.2023г. № КУВИ-001/2023-21392765	
Кадастровый номер:	86:22:0002001:226

Номер кадастрового квартала:	86:22:0002001
Дата присвоения кадастрового номера:	06.12.2005
Ранее присвоенный государственный учетный номер:	данные отсутствуют
Местоположение:	Местоположение установлено относительно ориентира, расположенного в границах участка. Почтовый адрес ориентира: Ханты-Мансийский автономный округ - Югра, г. Югорск, ул. Монтажников, д. 3 А.
Площадь, м2:	2300 +/- 17
Кадастровая стоимость, руб:	5030077
Кадастровые номера расположенных в пределах земельного участка объектов недвижимости:	86:22:0000000:7955, 86:22:0002001:954, 86:22:0000000:8305, 86:22:0002001:415, 86:22:0002001:417
Категория земель:	Земли населенных пунктов
Виды разрешенного использования:	для обслуживания жилого дома с нежилым помещением - аптечным пунктом в первом этаже
Статус записи об объекте недвижимости:	Сведения об объекте недвижимости имеют статус "актуальные, ранее учтенные"
Особые отметки:	Сведения, необходимые для заполнения раздела: 2 - Сведения о зарегистрированных правах, отсутствуют.
Получатель выписки:	Червоная Татьяна Петровна, действующий(ая) на основании документа "" АДМИНИСТРАЦИЯ ГОРОДА ЮГОРСКА

полное наименование должности	подпись	инициалы, фамилия

М.П.

Инв.№ ориг	Подпись и дата	Взам.инв.№

Изм		
Кол.уч		
Лис		
№д		
Подпис		
Дат		

Раздел 3 Лист 2

Выписка из Единого государственного реестра недвижимости об основных характеристиках и зарегистрированных правах на объект недвижимости

Описание местоположения земельного участка

Земельный участок			
вид объекта недвижимости			
Лист № 1 раздела 3	Всего листов раздела 3: 1	Всего разделов: 2	Всего листов выписки: 2

31.01.2023г. № КУВИ-001/2023-21392765	
Кадастровый номер:	86:22:0002001:226

План (чертеж, схема) земельного участка

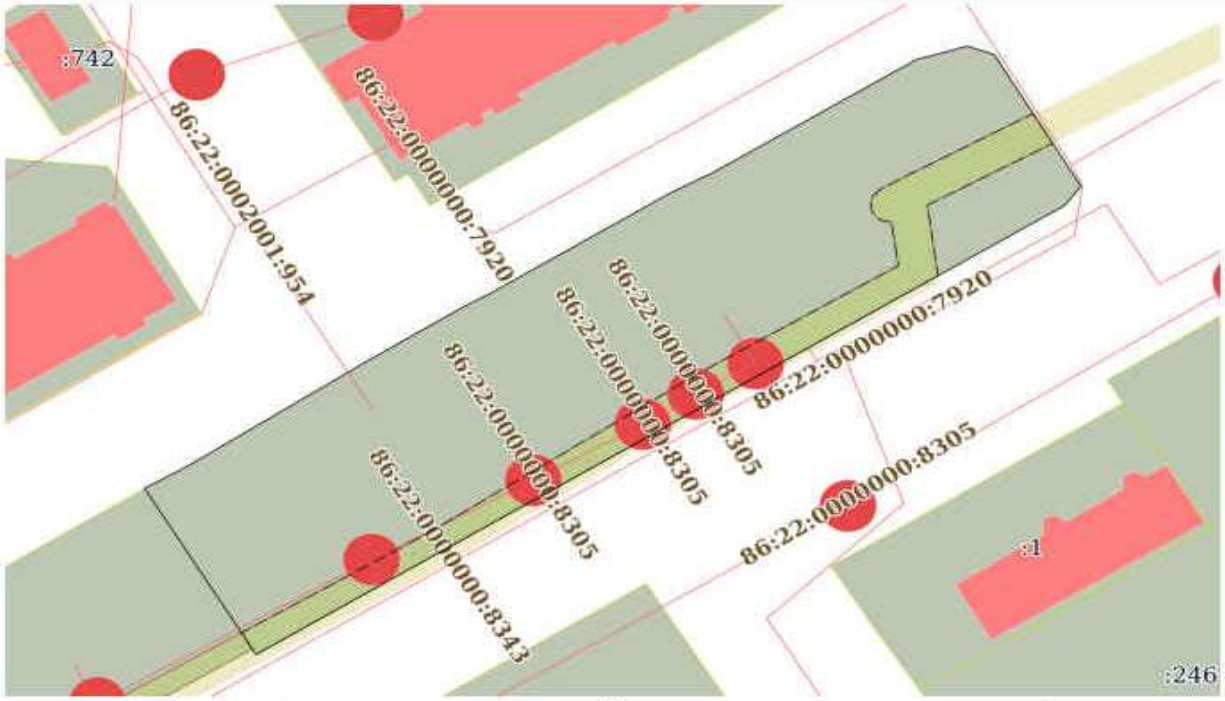

Масштаб 1:700	Условные обозначения:		

полное наименование должности	подпись	инициалы, фамилия

М.П.

Инв.№ ориг	Подпись и дата	Взам.инв.№

Приложение Д

Региональное отделение по Ханты-Мансийскому автономному округу - Югре филиала Федерального государственного бюджетного учреждения "Федеральная кадастровая палата Росреестра" по Уральскому федеральному округу

полное наименование органа регистрации прав

Выписка из Единого государственного реестра недвижимости об основных характеристиках и зарегистрированных правах на объект недвижимости
Сведения об основных характеристиках объекта недвижимости

На основании запроса от 31.01.2023, поступившего на рассмотрение 31.01.2023, сообщаем, что согласно записям Единого государственного реестра недвижимости:

Раздел 1 Лист 1

Здание			
вид объекта недвижимости			
Лист № 1 раздела 1	Всего листов раздела 1: 2	Всего разделов: 3	Всего листов выписки: 48

31.01.2023г. № КУВИ-001/2023-21392223	
Кадастровый номер:	86:22:0002001:415

Номер кадастрового квартала:	86:22:0002001
Дата присвоения кадастрового номера:	06.07.2012
Ранее присвоенный государственный учетный номер:	Инвентарный номер 86:00:000000::0000::71:187:001:003355110; Условный номер 71:187:001:003355110
Адрес:	Ханты-Мансийский автономный округ - Югра, г. Югорск, ул. Монтажников, д. 3а
Площадь, м2:	1260.3
Назначение:	Многоквартирный дом
Наименование:	Многоквартирный дом. Здание (многоквартирный дом) признано аварийным и подлежащим сносу
Количество этажей, в том числе подземных этажей:	2, в том числе подземных 0
Год ввода в эксплуатацию по завершении строительства:	данные отсутствуют
Год завершения строительства:	1985
Кадастровая стоимость, руб:	3999268.8
Кадастровые номера иных объектов недвижимости, в пределах которых расположен объект недвижимости:	86:22:0002001:226
Кадастровые номера помещений, машино-мест, расположенных в здании или сооружении:	86:22:0002001:626, 86:22:0002001:598, 86:22:0002001:627, 86:22:0002001:599, 86:22:0002001:628, 86:22:0002001:600, 86:22:0002001:601, 86:22:0002001:602, 86:22:0002001:603, 86:22:0002001:629, 86:22:0002001:604, 86:22:0002001:700, 86:22:0000000:7119, 86:22:0002001:606, 86:22:0002001:616, 86:22:0002001:607, 86:22:0002001:617, 86:22:0002001:618, 86:22:0002001:619, 86:22:0002001:608, 86:22:0002001:609, 86:22:0002001:620, 86:22:0002001:610, 86:22:0002001:621, 86:22:0002001:611, 86:22:0002001:612, 86:22:0002001:622, 86:22:0002001:613, 86:22:0002001:614, 86:22:0002001:623, 86:22:0002001:624, 86:22:0002001:625
Виды разрешенного использования:	данные отсутствуют
Статус записи об объекте недвижимости:	Сведения об объекте недвижимости имеют статус "актуальные, ранее учтенные"
Особые отметки:	Сведения, необходимые для заполнения раздела: 2 - Сведения о зарегистрированных правах, отсутствуют.

полное наименование должности	подпись	инициалы, фамилия

М.П.

Инв.№ ориг	Подпись и дата	Взам.инв.№

Изм	Кол.уч	Лис	№д	Подпис	Дат

Здание
вид объекта недвижимости

Лист № 2 раздела 1	Всего листов раздела 1: 2	Всего разделов: 3	Всего листов выписки: 48

31.01.2023г. № КУВИ-001/2023-21392223	
Кадастровый номер:	86:22:0002001:415

Получатель выписки:	Червоная Татьяна Петровна, действующий(ая) на основании документа "" АДМИНИСТРАЦИЯ ГОРОДА ЮГОРСКА

полное наименование должности	подпись	инициалы, фамилия

М.П.

Приложение Е

Акционерное общество
«Газпром газораспределение Север»
(АО «Газпром газораспределение Север»)

Для корреспонденции:
ул. Энергетиков, д. 165, г. Тюмень,
Тюменская область, Российская Федерация, 625013
тел.: 8(3452)63-17-00
e-mail: info@sever04.ru
ОКПО 05923382, ОГРН 1027200785677, ИНН 7203058440, КПП 720301001

Начальнику Управления строительства Департамента жилищно-коммунального и строительного комплекса

А.Ю. Казаченко

№ _____

на № 05-02-Исх-435 от 02.02.2023

О предоставлении информации

Уважаемый Алексей Юрьевич!

В соответствии со статьей 55.31 Главы 6.4 Снос объектов капитального строительства градостроительного кодекса РФ от 29.12.2004г. №190-ФЗ (ред. от 27.12.2019) и постановлением Правительства РФ от 03.07.2019г. № 850 «Об утверждении Правил отключения объекта капитального строительства от сетей инженерно-технического обеспечения» предоставляю информацию по условиям отключения объектов капитального строительства в городе Югорске от сетей газораспределения по следующим адресам:

- ул. Монтажников, д. №3А – газопровод проходит транзитом на дом №3Б по ул. Монтажников, необходимо на месте снесенного дома газопровод установить на стойки;
- ул. Спортивная, д. №35 – газопровод подземный, низкого давления, Ду 57мм;
- ул. Мира, д. №43А - газопровод надземный, низкого давления, Ду 57мм;
- мкр. Югорск-2, д.16, мкр. Югорск-2, д.12– не газифицированы.

Приложение: калькуляция стоимости работ на оказание услуг на 2 л. в 1 экз.

Главный инженер
Ханты-Мансийского филиала **Н.А. Скрягин**

И.А. Костанди
(34675) 2-48-04

Взам.инв.№	
Подпись и дата	
Инв.№ ориг	

Изм	Кол.уч	Лис	№д	Подпись	Дат	ПСС-20-23-ПОД-7	Лист 38

Приложение Ж

Акционерное общество
«ЮГОРСКАЯ РЕГИОНАЛЬНАЯ ЭЛЕКТРОСЕТЕВАЯ КОМПАНИЯ»
628260, Тюменская область, ХМАО-Югра, г.Югорск, ул.Геологов д.8
Тел.: +7 (34675) 7-75-50, yugorsk@yuresk.ru, www.yuresk.ru

ЮРЭСК
Советский филиал

09.02.23 № 174
На №05-02-Исх-434 от 02.02.2023г.

Начальнику Управления
строительства ДЖКиСК
А.Ю. Казаченко

Об условиях отключения

Уважаемый Алексей Юрьевич!

В ответ на Ваше письмо №05-02-Исх.-434 от 02.02.2023г. Советский филиал АО «ЮРЭСК» сообщает, что в случае намерения отключения объекта капитального строительства от сетей электроснабжения, основным условием является заблаговременная (10 дней) подача письменной заявки собственником объекта в адрес сетевой организации (Советский филиал АО «ЮРЭСК») и в адрес гарантирующего поставщика (АО «Газпром энергосбыт Тюмень»), для расторжения договора на поставку электрической энергии и исключения необоснованного начисления электроэнергии. Также поясняем, что в случае, если объектом капитального строительства является многоквартирный жилой дом, то все отключения должны быть предварительно согласованы с обслуживающей данный жилой дом управляющей компанией. После получения сетевой организацией заявки на отключение объекта от гарантирующего поставщика, производится отключение, при котором составляется акт установленной формы, фиксируются последние показания электросчетчика и направляется в адрес заявителя.

Директор Советского
филиала АО «ЮРЭСК» А.П. Ряшин

Евгений Юрьевич Низин
Телефон: 8 (34 675) 77-550 доб. 9-1240
E-mail: NizinEY@yuresk.ru

Приложение 3

Российская Федерация
Ханты-Мансийский автономный округ

МУНИЦИПАЛЬНОЕ УНИТАРНОЕ ПРЕДПРИЯТИЕ

“ЮГОРСКЭНЕРГОГАЗ”

Геологов ул., д.15, г. Югорск,
628260, ХМАО-Югра,
☎ (34675) 7-86-30, 2-34-70
E-mail: ugorsk@uegaz.ru

ОКПО 29932776
ОГРН 1138622000978
ИНН / КПП 8622024682 / 862201001

8 ФЕВ 2023 № 08/429-2
на № _____ от _____

Начальнику управления строительства ДЖКиСК
А.Ю. Казаченко

О предоставлении информации

Уважаемый Алексей Юрьевич!

На Ваш запрос №05-02-Исх-433 от 02.02.2023 г. об отключении объекта капитального строительства от сетей инженерно-технического обеспечения, расположенного по адресу: ул. Монтажников, 3А в городе Югорске, направляем Вам условия отключения объекта капитального строительства от сетей инженерно-технического обеспечения.

УСЛОВИЯ ОТКЛЮЧЕНИЯ
(Технические условия отключения объекта капитального строительства от сетей инженерно-технического обеспечения)

№ _____от_____

Объект отключения: **«Объект капитального строительства»**
Расположенный по адресу: **г. Югорск, ул. Монтажников, 3А**
Срок действия условий отключения – 1 год.

1. Водоотведение объекта
Точка отключения – Канализационный колодец КК 6-88, КК 6-89, КК 6-90 и КК 6-91;
Дата и время отключения: 1 квартал 2023 года - 1 квартал 2024 года.

2. Холодное водоснабжение объекта
Точка отключения – тепловая камера ТК 9-40;
Дата и время отключения: 1 квартал 2023 года - 1 квартал 2024 года.

3. Теплоснабжение и горячее водоснабжение объекта

Точка отключения – тепловая камера ТК 9-40;

Дата и время отключения: 1 квартал 2023 года - 1 квартал 2024 года.

Мероприятия для осуществления отключения:

Отключение и демонтаж сетей инженерно-технического обеспечения ведется за счет средств Заявителя.

Заявитель выполняет работы по отключению в точке присоединения объекта и демонтажу сетей от объекта до точки подключения (в том числе демонтаж конструкций тепловых камер, водопроводных и канализационных колодцев).

По окончании работ Заявитель выполняет восстановление благоустройства до первоначального состояния.

Заявитель восстанавливает точку отключения (тепловая камера, водопроводный и (или) канализационный колодец до состояния отключения с заделкой невостребованных ниш, технологических отверстий, гильз.

По окончании работ по демонтажу и отключению Заявитель направляет информацию в МУП «Югорскэнергогаз» о оставшихся коммуникациях (захоронениях), конструкциях.

На основании осмотра представителем МУП «Югорскэнергогаз» и по письменному обращению выдается акт об отключении объекта капитального строительства от сетей инженерно-технического обеспечения

Схема точек отключения прилагается – 1 лист.

Главный инженер **А.Б. Большов**

ПТО В.С. Кострусов 7-86-35
Доб. 1073

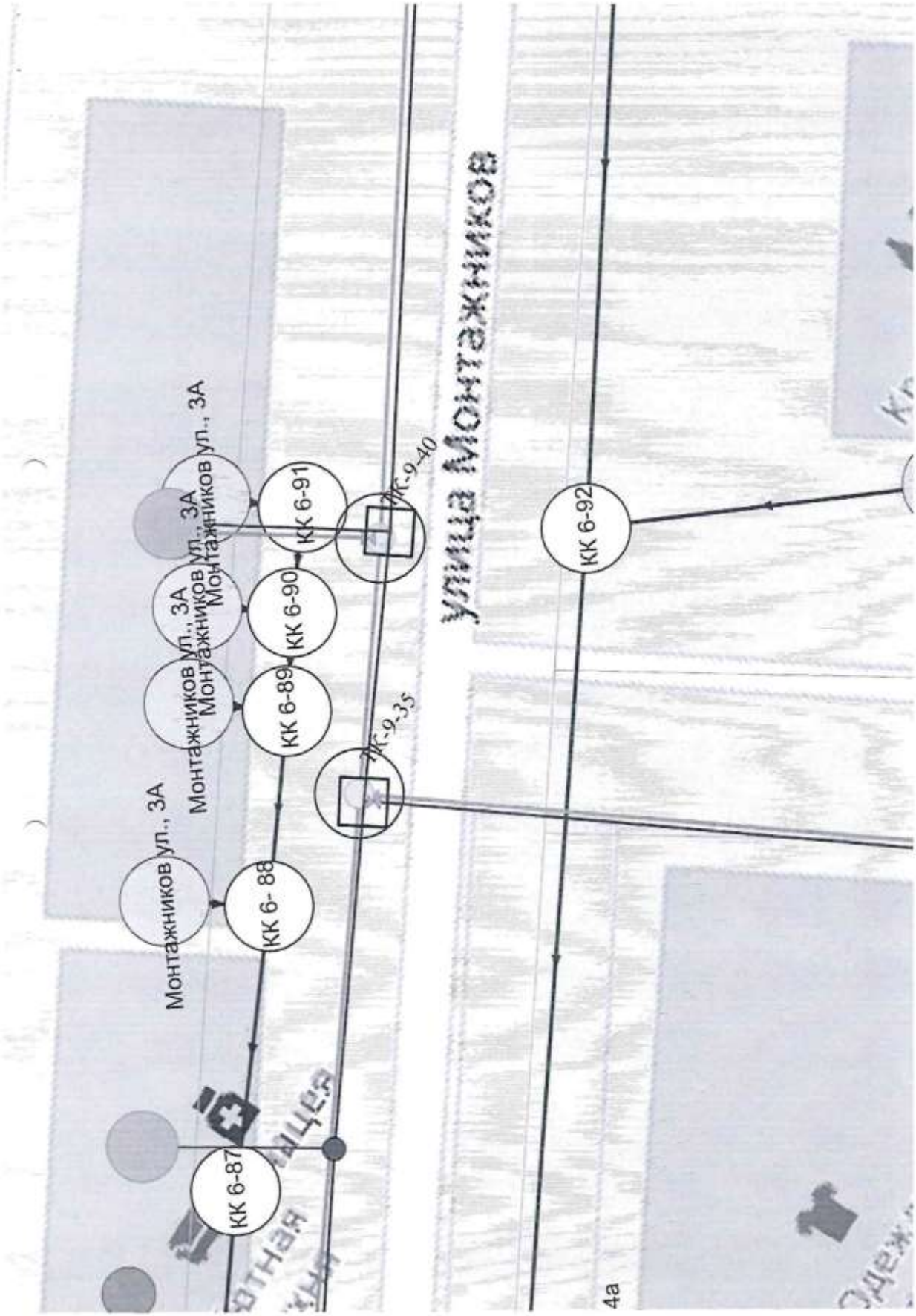

Инв.№ ориг	Подпись и дата	Взам.инв.№

Изм	Кол.уч	Лис	№д	Подпись	Дат	ПСС-20-23-ПОД-7	Лист 42

Приложение Е

Муниципальное образование городской округ Югорск
Ханты-Мансийского автономного округа - Югры
Администрация города Югорска

ДЕПАРТАМЕНТ
МУНИЦИПАЛЬНОЙ СОБСТВЕННОСТИ
И ГРАДОСТРОИТЕЛЬСТВА

ул. 40 лет Победы, д. 11, г. Югорск,
Ханты-Мансийский автономный округ – Югра, Тюменская область, 628260,
Тел./факс (34675) 5-00-10; E-mail: dmsig@ugorsk.ru

_____№ _____
на № 05-02-Исх-3488 от 07.12.2022

[Номер документа]
[Дата документа]

Заместителю
главы города - директору
департамента
жилищно-коммунального и
строительного комплекса
администрации города Югорска
Р.А. Ефимову

Уважаемый Роман Александрович!

На Ваше обращение о предоставлении информации о наличии подводящих сетей инженерно-технического обеспечения к жилым домам сообщаем, что в проекте организации работ по сносу аварийных жилых домов необходимо предусмотреть следующий объект:

- КЛЭП-0,4 кВ от ТП 9-13-7 «ТП № 3», кадастровый номер 86:22:0002001:954, назначение: сооружения электроэнергетики, протяженность 55 м, адрес объекта: Ханты-Мансийский автономный округ-Югра, г. Югорск, ул. Монтажников, дом 3А.

Заместитель главы
города - директор
Департамента

ДОКУМЕНТ ПОДПИСАН
ЭЛЕКТРОННОЙ ПОДПИСЬЮ
Сертификат [Номер сертификата 1]
Владелец [Владелец сертификата 1]
Действителен с [Дата С 1] по [Дата По 1]

Ю.В. Котелкина

Специалист-эксперт
ОУМИ ДМСиГ
Кармацких Е.Н.
тел. 8(34675)5-00-13

Взам.инв.№	
Подпись и дата	
Инв.№ ориг	

Изм	Кол.уч	Лис	№д	Подпис	Дат	ПСС-20-23-ПОД-7	Лист 43

Приложение Ж

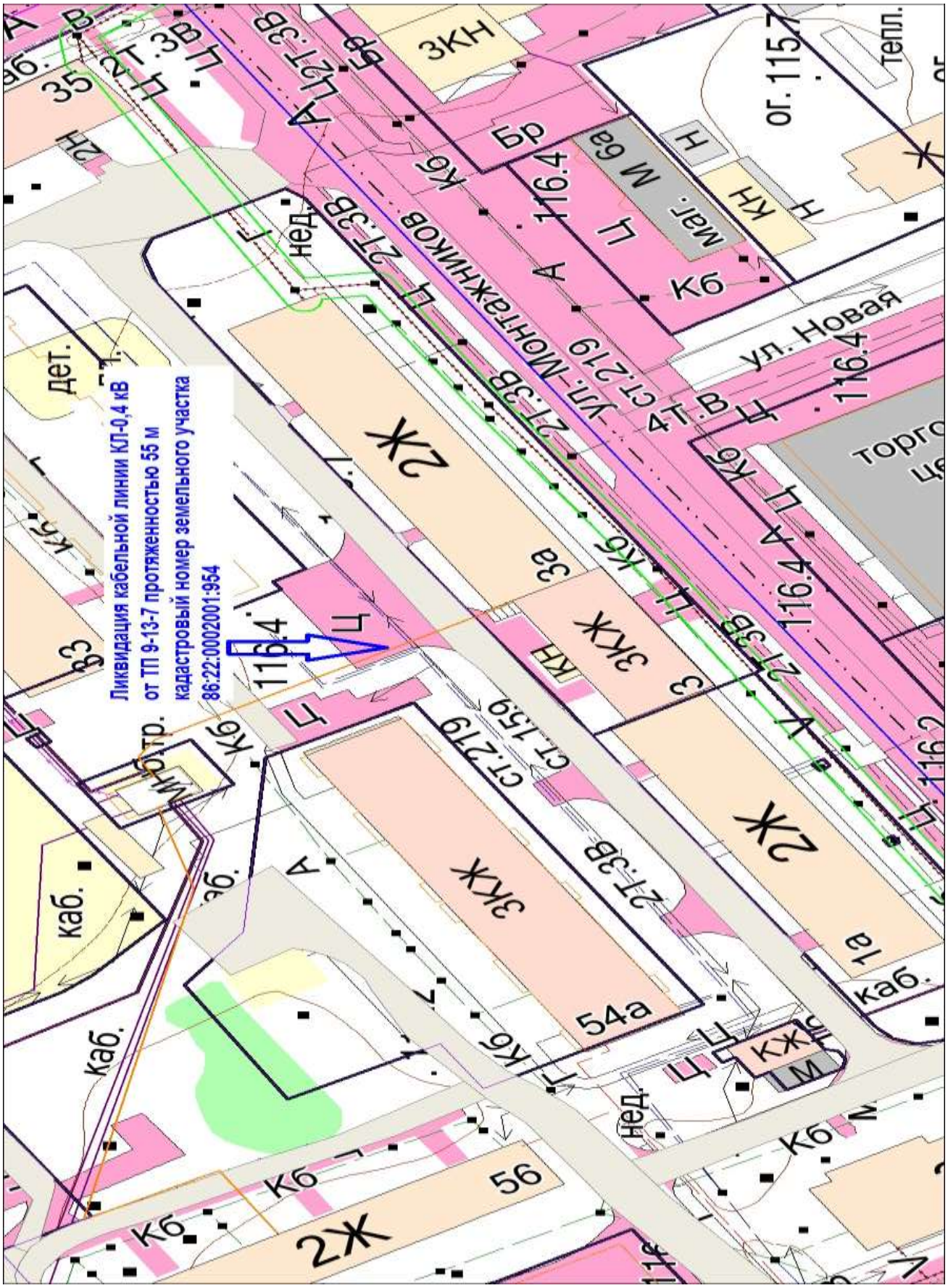

Инв.№ ориг	Подпись и дата	Взам.инв.№

Изм	Кол.уч	Лис	№д	Подпис	Дат	ПСС-20-23-ПОД-7	Лист 44